Shark®

Aspirator fără fir PowerDetect

Seria IP1000

GHID DE UTILIZARE

MULȚUMIM

pentru alegerea aspiratorului fără fir Shark Power Detect.

RECOMANDARE: Modelul și numerele de serie sunt specificate pe eticheta cu codul QR aflată pe spatele aparatului.

RECOMANDARE: Codul de date este specificat pe una din fișele țecherului cablului de alimentare.

SPECIFICAȚII TEHNICE

Tensiune:	21,6 V
Puterea motorului (W):	380 W
Puterea duzei de aspirare (W):	120 W

CITIȚI CU ATENȚIE
ȘI PĂSTRAȚI-LE PENTRU CONSULTARE ULTERIOARĂ.

Acest manual de instrucțiuni este conceput pentru a vă ajuta să înțelegeți perfect funcționarea noul dvs. aspirator fără fir Shark Power Detect

Dacă aveți întrebări, apelați linia telefonică de asistență pentru clienți la numărul de telefon 031 9965.

CUPRINS

Înregistrarea produsului 2

Instrucțiuni importante pentru siguranță 4

Asamblarea aspiratorului Shark Power Detect 6

Încărcarea bateriei cu LI-ION 7

Utilizarea aspiratorului 9

Comenzi și moduri de curățare 9
Tehnologia de detectare explicată 10
Tehnologia Flexology și depozitare 11
Curățarea suprafețelor aflate la înălțime 11

Întreținerea aspiratorului 12

Golirea recipientului pentru praf al aspiratorului de mână 12
Curățarea filtrului 13
Curățarea recipientului pentru praf 12
Întreținerea duzei de aspirare 14
Curățarea senzorilor 15
Verificarea existenței de blocaje în aspirator 16

Ghid de depanare 17

Accesorii suplimentare disponibile 18

Garanția oferită de producător 19

Acest marcaj indică faptul că produsul trebuie să nu fie eliminat împreună cu alte deșeuri menajere. Pentru a preveni posibilele daune aduse mediului sau sănătății umane prin eliminarea necontrolată a deșeurilor, reciclați-le în mod responsabil pentru a promova reutilizarea durabilă a surselor materiale. Pentru a returna dispozitivul uzat, utilizați sistemele de returnare și colectare sau contactați comerciantul de la care ați achiziționat acest produs. Comercianții pot prelua acest produs pentru reciclarea sigură din punct de vedere al mediului.

INSTRUCȚIUNI IMPORTANTE PENTRU SIGURANȚĂ

DOAR PENTRU UZ CASNIC • CITIȚI TOATE INSTRUCȚIUNILE ÎNAINTE DE A UTILIZA ASPIRATORUL.

Pentru a reduce riscul de șoc și de pornire accidentală, opriți alimentarea și scoateți bateria cu ION înainte de a efectua operațiile de întreținere.

NOTĂ: Dacă aveți covoare delicate sau din lână, în special din lână buclată, încercați să utilizați aspiratorul mai întâi pe o zonă puțin vizibilă, pentru a vă asigura că periile rotative nu deteriorează sau deșiră fibrele covorului.

AVERTISMENT

REDUCEȚI RISCUL DE INCENDIU, ELECTROCUTARE, VĂTĂMARE CORPORALĂ SAU DAUNE MATERIALE:

1. Acest aspirator este format dintr-o duză de aspirare motorizată, un tub și un aspirator de mână. Aceste componente conțin conexiuni electrice, cabluri electrice și piese mobile care pot prezenta riscuri pentru utilizator.

2. Înainte de fiecare utilizare, inspectați cu grijă toate piesele pentru a detecta orice deteriorare. Dacă vreo piesă este deteriorată, întrerupeți utilizarea.

3. Utilizați numai piese de schimb identice.

4. Acest aspirator nu conține piese care se pot repara.

5. Utilizați numai așa cum se descrie în acest manual. **NU** utilizați aspiratorul în alt scop decât cel descris în acest manual.

6. Cu excepția filtrelor și a recipientului pentru praf, **NU** expuneți nicio parte a aspiratorului la apă sau la alte lichide.

7 **NU** permiteți utilizarea aparatului de către copii. Nu lăsați aparatul și cablul acestuia la îndemâna copiilor. Nu permiteți utilizarea aparatului ca jucărie. Trebuie să se supravegheze atent când se utilizează în apropierea copiilor.

UTILIZARE GENERALĂ

8 Acest aparat poate fi utilizat de persoane cu capacități fizice, senzoriale sau mentale reduse sau care nu au experiența sau cunoștințele necesare dacă sunt supravegheate sau dacă li s-au dat instrucțiuni privind utilizarea în siguranță a aparatului și au înțeles riscurile implicate. Curățarea și întreținerea de către utilizator nu ar trebui să fie efectuate de către copii.

9 Opriți întotdeauna aspiratorul înainte de a conecta sau deconecta orice furtun care transportă curent, duze de aspirare motorizate, încărcătoare, baterii sau alte piese electrice sau mecanice.

10 **NU** manevrați ștecherul sau aparatul cu mâinile ude.

11 **NU** utilizați fără recipientul pentru praf, filtre și peria rotativă.

12 Utilizați numai filtre și accesorii marca Shark. Daunele cauzate de filtrele și accesoriile terță parte pot să nu fie acoperite de garanție.

13 **NU** introduceți obiecte în orificiile duzei de aspirare sau ale accesoriilor. **NU** utilizați aparatul dacă un orificiu este blocat; îndepărtați praful, scamele, firele de păr și orice ar putea reduce fluxul de aer.

14 **NU** utilizați aparatul dacă aerul nu circulă corespunzător prin duza sau accesoriul de aspirare. În cazul obstrucționării căilor de aer sau duzei de aspirare motorizate pentru podea, opriți aspiratorul. Îndepărtați toate obstacolele înainte de a reporni aparatul.

15 Țineți duza și toate orificiile de aspirare departe de păr, față, degete, picioarele goale sau hainele largi.

16 **NU** utilizați aspiratorul dacă nu funcționează corect sau a fost scăpat, deteriorat, lăsat în aer liber sau scăpat în apă.

17 Fiți extrem de atenți când curățați scări.

18 **NU** lăsați aspiratorul nesupravegheat când este pornit.

19 Când este pornit, mențineți aspiratorul în mișcare pe suprafața covorului în orice moment pentru a evita deteriorarea fibrelor covorului.

20 Dacă aveți covoare delicate sau din lână, în special din lână buclată, încercați să utilizați aspiratorul mai întâi pe o zonă puțin vizibilă, pentru a vă asigura că periile rotative nu deteriorează sau deșiră fibrele covorului.

21 **NU** folosiți aspiratorul pentru a aspira:
- **a)** Lichide
- **b)** Obiecte mari
- **c)** Obiecte dure sau ascuțite (sticlă, cuie, șuruburi sau monede)
- **d)** Cantități mari de praf (inclusiv gips-carton, cenușă de șemineu sau jar). **NU** utilizați aspiratorul ca accesoriu pentru a alimenta instrumente concepute pentru colectarea prafului.
- **e)** Obiecte care scot fum sau ard (cărbuni fierbinți, mucuri de țigară sau chibrituri)
- **f)** Materiale inflamabile sau combustibile (combustibil pentru brichete, benzină sau kerosen)
- **g)** Materiale toxice (înălbitor cu clor, amoniac sau agent de curățare a scurgerilor)

22 **NU** utilizați aparatul în zonele următoare:
- **a)** Suprafețe ude sau umede
- **b)** Zone exterioare
- **c)** Spații închise care pot conține vapori sau fumuri cu efect exploziv sau toxic (combustibil pentru brichete, benzină, kerosen, vopsea, diluanți de vopsea, substanțe anti-molii sau praf inflamabil)

23 Opriți aspiratorul înainte de a conecta sau deconecta încărcătorul.

24 Opriți aspiratorul înainte de orice operație de reglare, curățare, întreținere sau depanare.

25 În timpul operațiilor de curățare sau întreținere de rutină, tăiați **DOAR** firele de păr, fibrele sau firele înfășurate în jurul periei rotative.

26 Lăsați toate filtrele să se usuce complet la aer înainte de a le monta la loc în aspirator pentru a preveni aspirarea lichidului în piesele electrice.

27 **NU** modificați sau încercați să reparați aspiratorul sau bateria, cu excepția cazurilor indicate în acest manual.
NU utilizați bateria sau aspiratorul dacă a suferit modificări sau deteriorări. Bateriile deteriorate sau modificate pot avea un comportament imprevizibil care duce la incendiu, explozie sau risc de vătămare corporală.

28 Opriți toate comenzile înainte de a deconecta aparatul.

29 Opriți întotdeauna aparatul înainte de a conecta sau deconecta duza de aspirare motorizată sau instrumentul de mână.

30 În cazul în care cablul de alimentare este deteriorat, trebuie să fie înlocuit de producător, de agentul său de service sau de persoane cu calificare similară, din motive de siguranță.

31 **BATERIE**

32. Bateria este sursa de alimentare pentru aspirator. Citiți și respectați cu atenție toate instrucțiunile de încărcare.

33. Pentru a preveni pornirea accidentală, asigurați-vă că aspiratorul este oprit înainte de a-l ridica sau transporta. **NU** transportați aparatul ținând degetul pe întrerupătorul de alimentare.

34. În cazul Seriei IP1000, utilizați numai cu încărcătorul DK30A- 263100H-B sau YLJX2I-U263100.

35. Țineți bateria departe de obiecte metalice precum agrafe, monede, chei, cuie sau șuruburi. Scurtcircuitarea bornelor bateriei crește riscul de incendiu sau arsuri.

36. În caz de utilizare abuzivă, există risc de proiectare a lichidului din baterie. Evitați contactul cu acest lichid, deoarece poate provoca iritații sau arsuri. În caz de contact, clătiți cu apă. În caz de contact al lichidului cu ochii, consultați medicul.

37. Nu depozitați bateria la temperaturi sub 3°C (37,4 °F) sau peste 40 °C (104 °F), pentru a menține durata de viață a bateriei pe termen lung.

38. **NU** încărcați bateria la temperaturi sub 5 °C (40 °F) sau peste 40 °C (104 °F). Încărcarea necorespunzătoare sau la temperaturi în afara intervalului specificat poate deteriora bateria și crește riscul de incendiu.

39. Depozitați aparatul în interior.

40. **NU** expuneți bateria la foc sau la temperaturi peste 130 °C (265 °F), deoarece poate exploda.

41. Utilizați aparatul numai cu bateriile aprobate de producător. Utilizarea oricăror alte baterii poate crea risc de vătămare corporală și incendiu.

42. Deconectați bateria de la aparat înainte de a efectua orice reglaj, de a schimba accesoriile sau de a depozita aparatul.

Astfel de măsuri preventive de siguranță reduc riscul pornirii accidentale a aparatului.

43. Asigurați-vă întotdeauna că bateria reîncărcabilă este scoasă din aparat înainte de a o introduce în cutia de încărcare a bateriei.

44. În cazul seriei IP1000, utilizați numai bateria Shark XBATR640EU (21,6V 3750mAh 81wh).

ASAMBLARE (SERIA IP1000)

1. Glisați **tubul** pe racordul **duzei de aspirare pentru podea** până când se fixează în poziție cu un clic.
2. Aliniați orificiul duzei **aspiratorului de mână** cu partea superioară a tubului și glisați-o până când se fixează în poziție.

Pentru o funcționare corectă, asigurați-vă că toate componentele sunt complet conectate și fixate cu un clic în poziție.

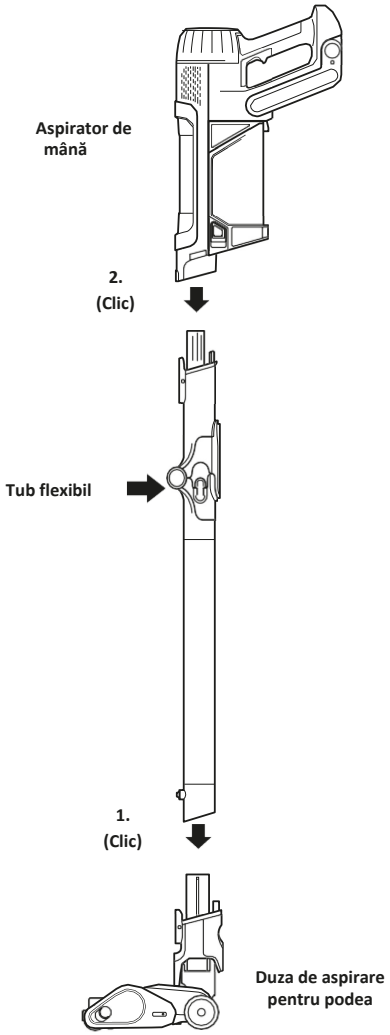

ÎNCĂRCAREA BATERIEI CU LI-ION

Înainte de prima utilizare, încărcați complet bateria. O încărcare completă durează aproximativ 6 ore.

AUTONOMIA UNEI BATERII COMPLET ÎNCĂRCATE

Cu o încărcare completă, aparatul dispune de o autonomie de până la 70 de minute. Vizitați **shark-romania.ro** online pentru mai multe informații.

LĂMPI INDICATOARE CU LED DE ALIMENTARE ȘI ÎNCĂRCARE

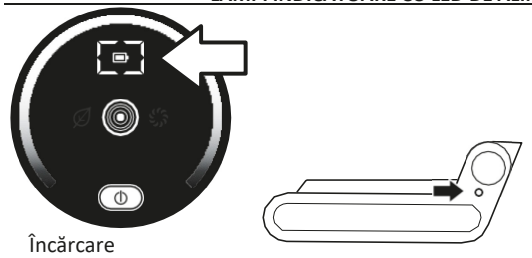

Încărcare

NOTĂ: Consumul bateriei variază în funcție de modul de utilizare:

ECO – Autonomie maximă, economisește energia bateriei

AUTO – Optimizează aspirația și puterea pentru o curățare maximă

BOOST – Maximizează aspirația. Utilizează intens puterea bateriei

Lampa LED de pe baterie se aprinde intermitent galben când nivelul de încărcare se află între 0% și 75%.

Lampa LED de pe baterie se aprinde intermitent verde când nivelul de încărcare se află între 75% și 100%.

Lampa LED albă indică încărcarea completă a bateriei.

NOTĂ: *Încărcarea completă durează aproximativ 6 ore.*

Note suplimentare

1. Lămpile LED se sting după ce bateria este complet încărcată.
2. Aparatul nu pornește cât timp încărcătorul este conectat.

În timpul utilizării

Nivel complet de încărcare

Nivel mediu de încărcare

Nivel redus de încărcare

Nivel zero de încărcare

RECICLAREA BATERIEI LI-ION

Când trebuie să înlocuiți bateria Shark cu litiu-ion, eliminați-o sau reciclați-o în conformitate cu ordonanțele sau reglementările locale. În unele regiuni, este ilegală eliminarea bateriilor cu litiu-ion uzate în coșul de deșeuri menajere. Returnați bateria uzată la un centru de reciclare autorizat sau la distribuitor pentru reciclare. Contactați centrul local de reciclare pentru informații despre unde puteți duce bateria uzată.

NOTĂ: Capacitatea bateriei Shark, așa cum se întâmplă în cazul tuturor bateriilor cu litiu-ion, este de 100% atunci când este nouă și va scădea în mod natural în timp.

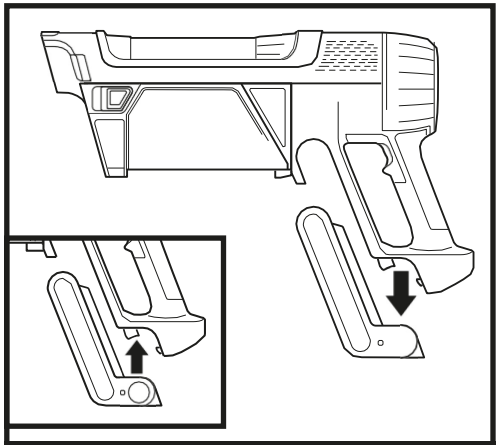

SCOATEREA BATERIEI

Pentru a scoate bateria din aspirator, apăsați pe butonul de eliberare de pe baterie și scoateți-o prin glisare din compartimentul din mâner. Pentru reinstalare, glisați bateria înapoi în compartiment până când se fixează în poziție cu un clic.

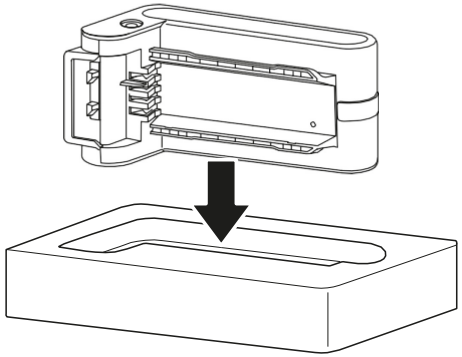

CUTIA DE ÎNCĂRCARE

Pentru a încărca bateria, scoateți-o din aspirator și introduceți-o în cutia de încărcare. După ce bateria este complet încărcată, reintroduceți-o în compartimentul din mânerul aspiratorului (consultați secțiunea privind lămpile indicatoare a nivelului de încărcare de pe pagina anterioară)

COMENZI ȘI MODURI DE CURĂȚARE

ALIMENTARE

Apăsați pe butonul ⏻ de pe ecran cu interfața utilizatorului pentru a porni alimentarea. Pentru a opri alimentarea, apăsați din nou pe buton.

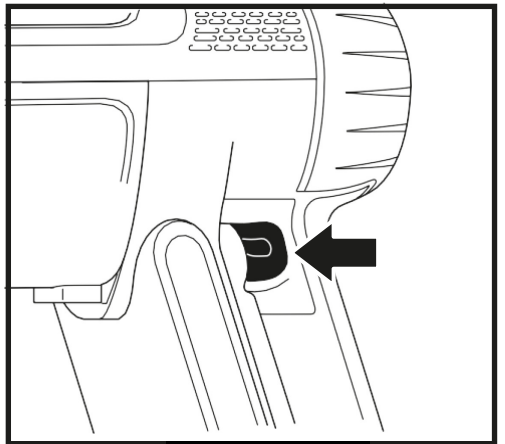

SELECTAREA MODULUI

Pentru a comuta între modurile ECO, DETECT și BOOST, apăsați pe declanșatorul de selectare a modului de pe mâner (prezentat mai sus).
În modul DETECT, tehnologia de detectare ajustează automat puterea aspiratorului și a duzei de aspirare pentru a maximiza performanța de curățare și pentru a optimiza durata de funcționare.

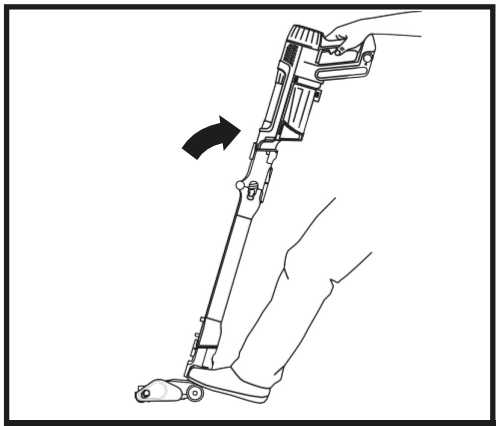

BLOCARE ÎN POZIȚIE VERTICALĂ

Pentru a începe curățarea cu duza de aspirare pentru podea, deblocați-o punând piciorul pe duză și înclinând mânerul aspiratorului de mână în jos.

NOTĂ: Pentru a obține cele mai bune rezultate la testele de curățare ASTM și IEC, utilizați modul **Boost**.

TEHNOLOGIA DE DETECTARE EXPLICATĂ

NOTĂ: Tehnologia de detectare se poate utiliza NUMAI în modul Detect și este activată automat în timpul utilizării aparatului.

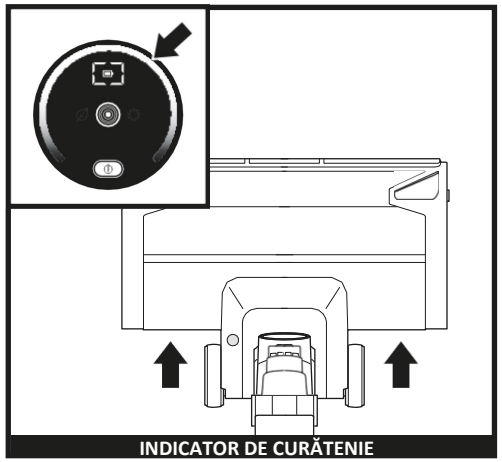

INDICATOR DE CURĂȚENIE

Aspiratorul identifică zonele mai murdare și crește automat puterea de aspirare pentru a trage murdăria ascunsă.

Lampă LED de culoare albă = Nu s-a detectat o cantitate mare de resturi, putere de aspirare redusă

Lampă LED de culoare roz = Resturile sunt în curs de curățare, putere de aspirare medie

Lampă LED violet = S-a detectat o cantitate mare de resturi, putere de aspirare mare

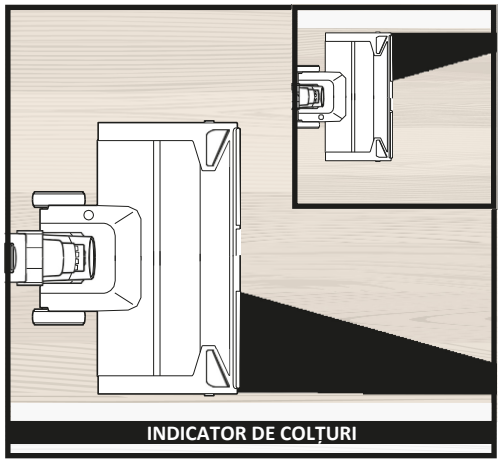

INDICATOR DE COLȚURI

Duza de aspirare pentru podea detectează marginile și colțurile și maximizează aspirația și puterea pentru a îndepărta murdăria persistentă.

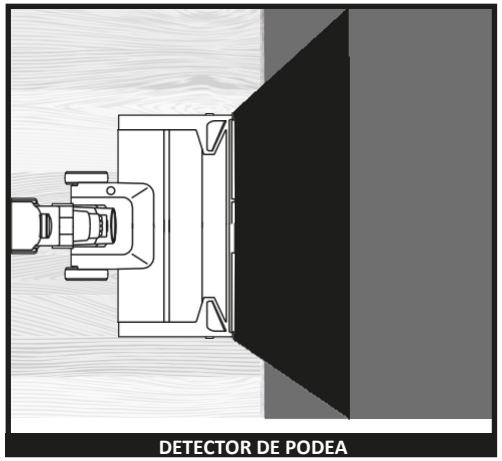

DETECTOR DE PODEA

Peria rotativă și aspiratorul reacționează la modificările suprafeței și se ajustează automat pentru a optimiza curățarea.

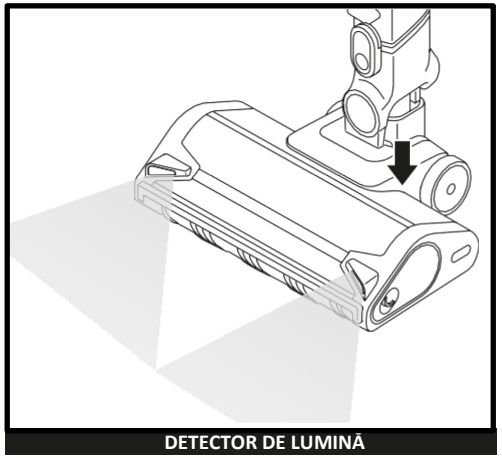

DETECTOR DE LUMINĂ

Detectează nivelul redus de iluminare și luminează automat zonele întunecate pentru a vă ajuta să identificați resturile.

TEHNOLOGIA FLEXOLOGY

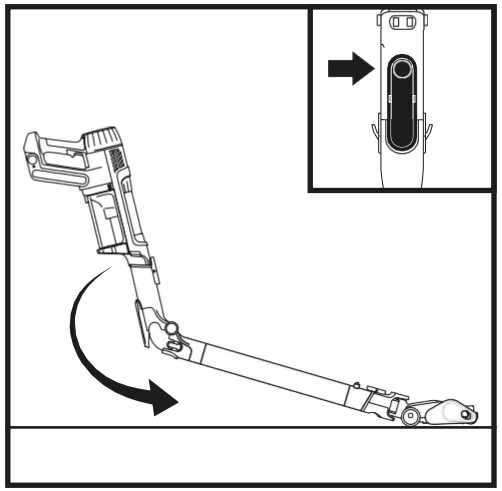

Tehnologia Flexology vă permite să îndoiți tubul pentru a ajunge sub mobilier și pentru a curăța resturile din zonele greu accesibile.

Pentru a activa tehnologia Flexology, apăsați pe butonul de deblocare de pe spatele tubului flexibil. Pentru a curăța cu tubul drept, readuceți-l la unghiul inițial. Veți auzi un clic când se va fixa din nou în poziție.

DEPOZITARE

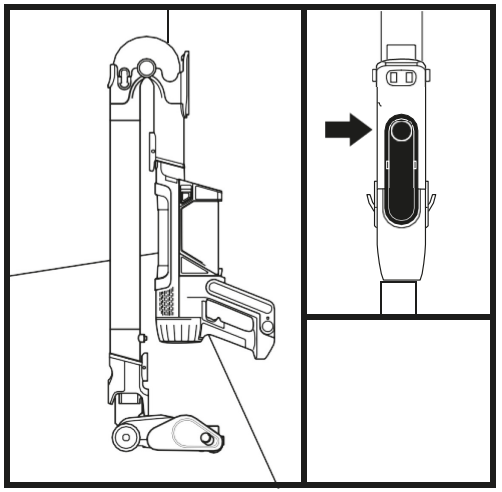

Pentru a pune aspiratorul în modul de depozitare, apăsați pe butonul de deblocare a tubului pentru tehnologia Flexology în timp ce pliați aspiratorul de mână spre față până când se sprijină pe tub.

Pentru a scoate aspiratorul din modul de depozitare, desfaceți aspiratorul până când tubul se îndreaptă și fixează la loc în poziție cu un clic.

CURĂȚAREA SUPRAFEȚELOR AFLATE LA ÎNĂLȚIME

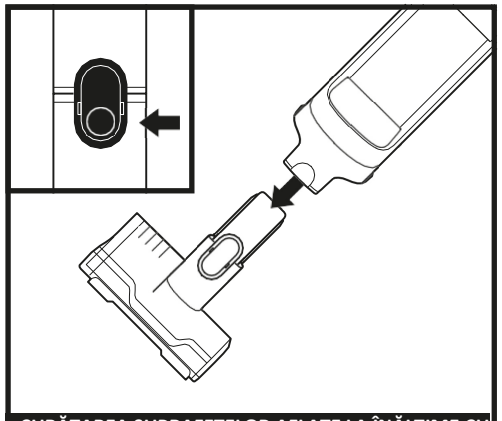

CURĂȚAREA SUPRAFEȚELOR AFLATE LA ÎNĂLȚIME CU AJUTORUL ASPIRATORULUI DE MÂNĂ

Detașați aspiratorul de mână pentru a curăța zonele aflate deasupra podelei. Apăsați pe butonul de deblocare de pe sistemul de conectare de pe partea din față a aspiratorul de mână, la joncțiunea cu tubul, și trageți de aspiratorul de mână pentru a-l ridica. Pentru a atașa un accesoriu la aspiratorul de mână, introduceți-l prin glisare în orificiul din duza de aspirare. Pentru a-l îndepărta, apăsați pe butonul de deblocare de pe sistemul de conectare de pe partea din față a aspiratorul de mână, la joncțiunea cu tubul, și scoateți accesoriul prin glisare.

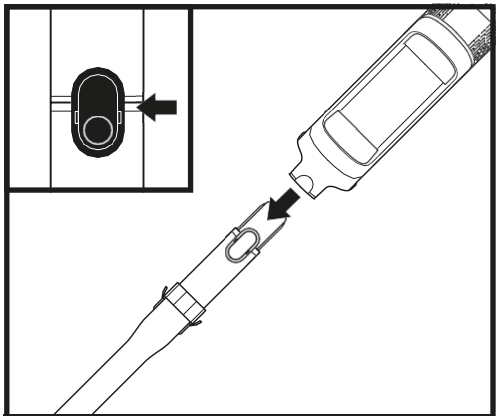

CURĂȚAREA SUPRAFEȚELOR AFLATE LA ÎNĂLȚIME CU AJUTORUL TUBULUI

Pentru a detașa duza de aspirare pentru podea de tub, puneți piciorul pe duza de aspirare în timp ce apăsați pe butonul de eliberare a duzei de aspirare din partea de jos a tubului. Ridicați tubul pentru a-l scoate. Pentru a instala tubul la loc, aliniați-l cu gâtul duzei de aspirare pentru podea, apoi introduceți-l prin glisare până când se fixează în poziție cu un clic.

GOLIREA RECIPIENTULUI PENTRU PRAF AL ASPIRATORULUI DE MÂNĂ (SERIA IP1000)

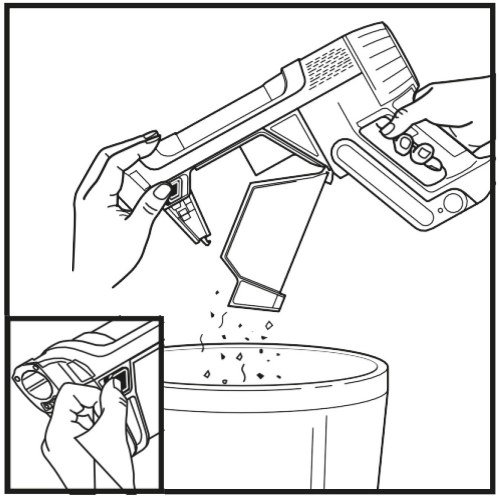

Pentru a goli recipientul pentru praf al aspiratorului de mână, opriți alimentarea și țineți aspiratorul peste coșul de gunoi. Apăsați pe butonul de deblocare și capacul recipientului pentru praf se va deschide, evacuând resturile.

CURĂȚAREA RECIPIENTULUI PENTRU PRAF AL ASPIRATORULUI

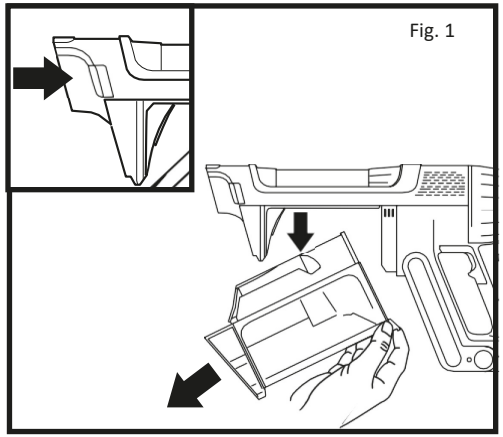

1. Pentru acces la recipientul pentru praf de pe aspiratorul de mână IP1000, apăsați pe butonul de îndepărtare a recipientului pentru praf și trageți în jos pentru a elibera aspiratorul de mână (Fig. 1).

CURĂȚAREA FILTRULUI ANTI-ALERGENI AL ASPIRATORULUI

NOTĂ: Pentru cele mai bune rezultate, curățați filtrele cel puțin o dată pe lună și înlocuiți-le în mod regulat. Pentru a curăța filtrele, îndepărtați resturile desprinse și clătiți NUMAI cu apă rece pentru a preveni deteriorarea din cauza substanțelor chimice de curățare. Lăsați toate filtrele să se usuce complet înainte de a le monta la loc în aspirator pentru a preveni aspirarea lichidului în piesele electrice. Întreținerea filtrelor va asigura curățarea reușită și golirea automată (numai seria IP3000).

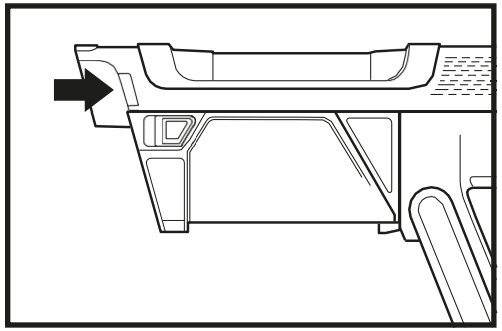

1. Pentru a ajunge la filtru, apăsați pe butonul de deblocare a recipientului pentru praf și îndepărtați recipientul pentru praf.

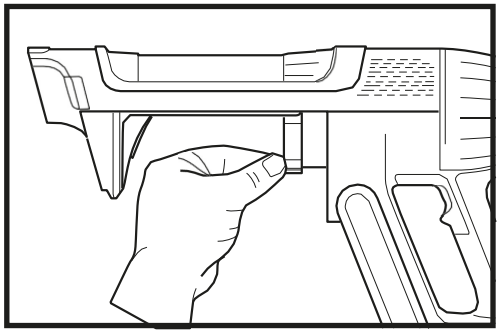

2. Trageți de clema de eliberare pentru a îndepărta filtrul aspiratorului.
3. După curățare, introduceți filtrul prin glisare înapoi în aspirator.

ÎNTREȚINEREA DUZEI DE ASPIRARE

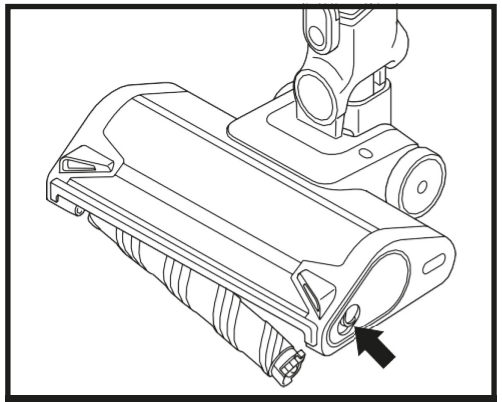

DEMONTAREA PERIEI CU PERI MOI

1. Opriți aspiratorul.
2. Apăsați pe butonul de deblocare a duzei pentru a detașa duza de pe tub.
3. Apăsați pe butonul de deblocare a periei cu peri moi și scoateți prin glisare peria cu peri moi din duză.
4. Îndepărtați blocajele și resturile de pe peria cu peri moi și duza de aspirare pentru podea.
5. Loviți ușor pentru a îndepărta resturile desprinse și ștergeți peria cu peri moi cu un prosop uscat. Spălați de mână peria cu peri moi dacă este necesar, doar cu apă, și lăsați-o să se usuce complet la aer înainte de a o monta la loc.
6. După ce peria cu peri moi s-a uscat complet, montați-o la loc în duză introducând-o în duză până când se aude un clic.

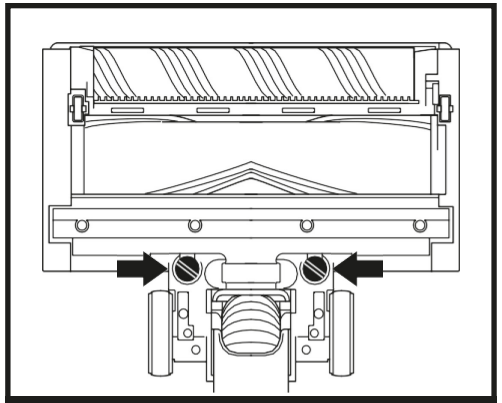

DEMONTAREA RACLETEI

1. Opriți aspiratorul.
2. Apăsați pe butonul de deblocare a duzei pentru a detașa duza de pe tub.
3. Scoateți racleta din spate rotind șuruburile.
4. Îndepărtați blocajele și resturile aflate în spatele racletei.
5. Montați racleta la loc și rotiți șuruburile până se fixează în poziție.

CURĂȚAREA SENZORILOR

Curățați senzorii de detectare în mod regulat, deoarece firele de păr și alte resturi se pot acumula la nivelul acestora și îi pot bloca. Dacă senzorii sunt parțial obstrucționați, modul Clean Sense Detect nu va funcționa conform așteptărilor.

Curățarea senzorilor:

1. Opriți alimentarea și scoateți duza de aspirare pentru podea.
2. Localizați senzorul Dirt Detect de detectare a murdăriei în duza aspiratorului de mână (Fig. 1), senzorul Light Detect de detectare a luminii din partea de sus a duzei (Fig. 2), senzorul Edge Detect de detectare a marginilor de pe partea laterală a duzei (Fig. 3) și senzorul Floor Detect de detectare a podelei (Fig. 4) de pe partea de jos a duzei.
3. Ștergeți ușor senzorii cu o cârpă din microfibră și îndepărtați toate firele de păr și resturile.
4. Atașați duza de aspirare pentru podea la aparat și porniți alimentarea. Verificați dacă aparatul funcționează normal.

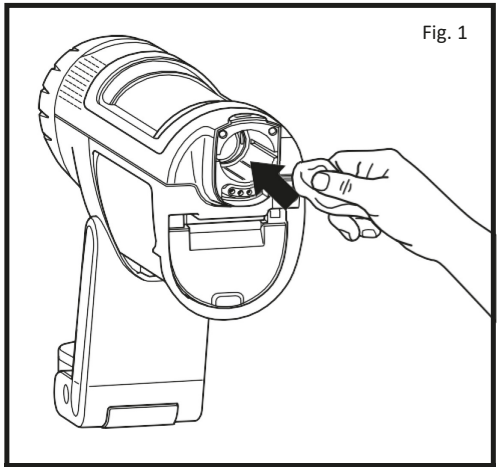

SENZORI DIRTDETECT

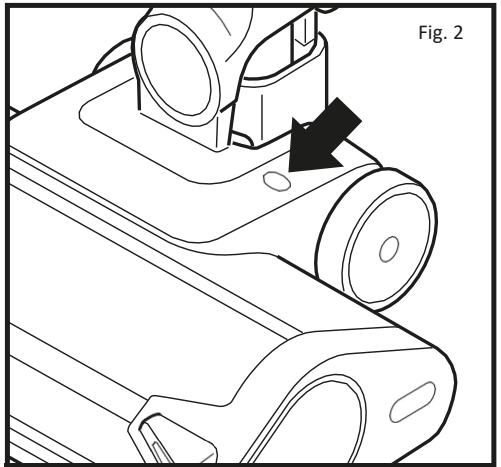

SENZOR LIGHTDETECT

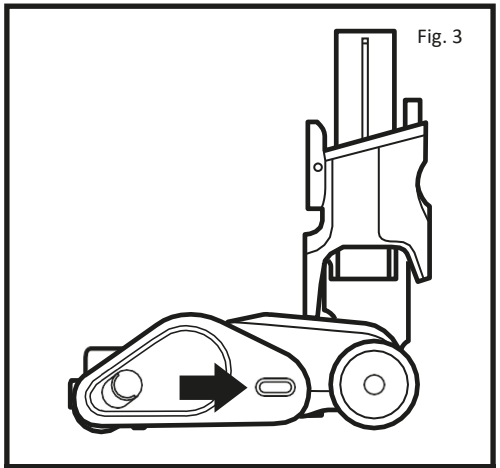

SENZOR EDGEDETECT

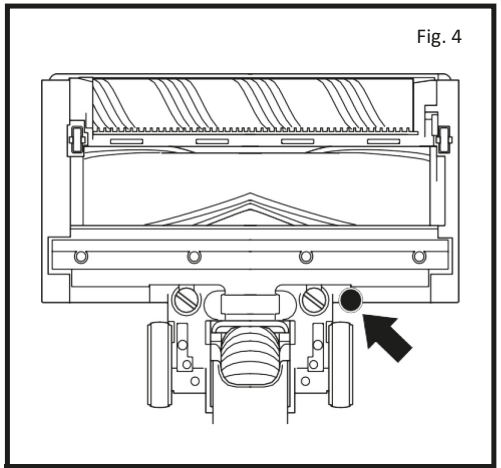

SENZOR FLOORDETECT

VERIFICAREA EXISTENȚEI DE BLOCAJE ÎN ASPIRATOR

Dacă treceți peste un obiect dur sau ascuțit sau observați o modificare a zgomotului în timp ce aspirați, verificați dacă există blocaje sau obiecte prinse în peria rotativă.

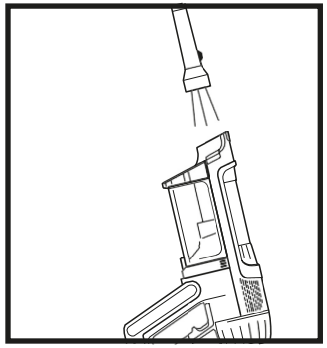

Verificarea existenței de blocaje în aspiratorul de mână

1. Opriți aspiratorul.
2. Scoateți aspiratorul de mână de pe tub.
3. Verificați toate orificiile de intrare ale recipientului pentru praf și îndepărtați toate resturi sau blocajele posibile.

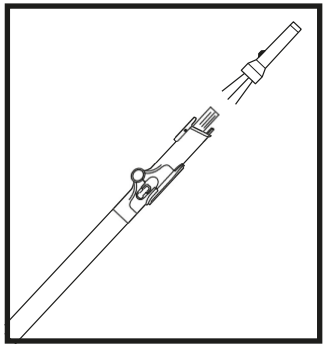

Verificarea existenței de blocaje în tub:

1. Opriți aspiratorul.
2. Detașați aspiratorul de mână și duza pentru podea de pe tub.
3. Verificați ambele capete ale tubului pentru a detecta posibile blocaje și resturi.
4. Îndepărtați posibilele resturi sau blocaje.

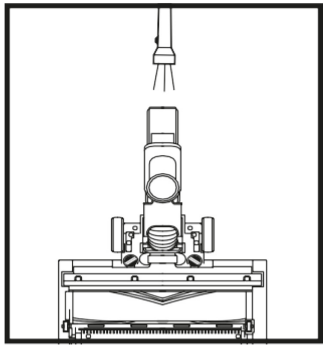

Verificarea existenței de blocaje în duza de aspirare pentru podea:

1. Opriți aspiratorul.
2. Desprindeți tubul de la duza de aspirare pentru podea.
3. Apăsați pe butonul de deblocare a periei cu peri moi și scoateți prin glisare peria rotativă din duză.
4. Îndepărtați blocajele și resturile de pe peria rotativă și duza de aspirare pentru podea.
5. Introduceți la loc prin glisare peria cu peri moi în duză, asigurându-vă că totul este aliniat și în poziție.

GHID DE DEPANARE

⚠ AVERTISMENT: Pentru a reduce riscul de șoc și de pornire accidentală, opriți alimentarea și scoateți bateria înainte de a efectua operațiile de întreținere.

Aspiratorul nu aspiră resturile. Putere de aspirare slabă sau absentă. A treia lampă indicatoare de pe aspiratorul de mână este aprinsă în galben permanent.
(Consultați secțiunea Verificarea existenței de blocaje pentru mai multe informații.)

1. Recipientul pentru praf ar putea fi plin; goliți recipientul pentru praf.
2. Verificați dacă duza de aspirare pentru podea prezintă blocaje; eliminați blocajele dacă este necesar.
3. Îndepărtați posibilele fire, fibre de covor sau fire de păr care ar putea fi înfășurate în jurul periei rotative.
4. Verificați dacă există blocaje la conexiunea dintre aspiratorul de mână și tub; eliminați blocajele dacă este necesar.
5. Verificați filtrele pentru a vedea dacă au nevoie de curățare. Urmați instrucțiunile pentru clătirea și uscarea completă a filtrelor înainte de a le reinstala.

Aspiratorul ridică carpetele.

1. Verificați dacă ați activat modul Boost. Aveți grijă când aspirați carpete sau covoare cu margini delicate.
2. Opriți aparatul pentru a elibera carpeta și reporniți-l după aceea.

Peria rotativă din duza de aspirare pentru podea nu se rotește.

1. Opriți imediat aspiratorul. Îndepărtați orice blocaj înainte de a porni din nou aspiratorul. Asigurați-vă că aspiratorul de mână este înclinat în spate suficient de mult pentru ca peria rotativă să se cupleze în timpul utilizării.
2. Dacă duza de aspirare pentru podea este prevăzută cu lămpi și acestea nu se aprind, există o problemă de conexiune între aspiratorul de mână, tub și duză. Încercați să detașați piesele și să le reconectați după aceea.

Aspiratorul se oprește singur.

Există mai multe motive posibile pentru care aspiratorul se oprește singur, inclusiv blocaje, baterie defectă și supraîncălzire. Dacă aspiratorul se oprește singur, efectuați următorii pași:

1. Porniți aspiratorul și verificați lămpile indicatoare ale bateriei de pe aspiratorul de mână. Dacă este necesară reîncărcarea, opriți aspiratorul înainte de a-l conecta la stația de încărcare.
2. Goliți recipientul pentru praf și curățați filtrele (consultați secțiunea Curățarea recipientului pentru praf și a filtrului).
3. Verificați tubul, accesoriile și orificiile de intrare și îndepărtați orice blocaj.
4. Lăsați aparatul și bateria să se răcească timp de cel puțin 45 de minute, până când revin la temperatura camerei.
5. Apăsați pe comutatorul de pornire/oprire pentru a reporni aspiratorul.

Defecțiune Componentă	Pictograme de eroare faza 1	Pictograme de eroare faza 2		Pictograme LED
Duză înfundată sau blocată	Duză	Inelul LED se aprinde intermitent în violet	↔	Niciun LED
Defectarea motorului la pornire	Aspirator de mână	LED-urile Eco și Boost sunt aprinse	↔	LED-urile Eco și Detect sunt aprinse
Protecție împotriva supraîncălzirii	Aspirator de mână	LED-urile Eco, Detect și Boost sunt aprinse	↔	LED-urile Boost și Detect sunt aprinse
Protecție contra supratensiunii	Aspirator de mână	LED-urile Eco, Detect și Boost sunt aprinse	↔	Niciun LED
Protecție împotriva scurtcircuitelor	Aspirator de mână	LED-urile Eco și Detect sunt aprinse	↔	Niciun LED
Protecție împotriva vitezei excesive	Aspirator de mână	LED-urile Detect sunt aprinse	↔	LED-urile Eco și Boost sunt aprinse
Defect de comunicare	Aspirator de mână	LED-urile Eco și Detect sunt aprinse	↔	LED-urile Detect și Boost sunt aprinse
Protecție împotriva supraîncălzirii	Duză	LED-urile Eco și Boost	↔	Niciun LED
Protecție împotriva scurtcircuitelor	Duză	LED-urile Detect și Boost sunt aprinse	↔	Niciun LED
Detect de detectare a resturilor	Aspirator de mână	LED-urile F0 și inelul LED sunt aprinse	↔	Niciun LED
Eroare de detectare a marginilor	Duză	LED-ul F0 este aprins, inelul LED este aprins și LED-urile lămpilor de la duză	↔	Niciun LED

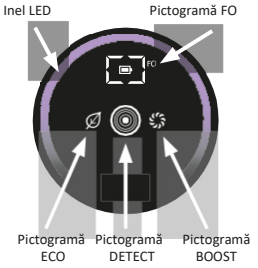

NOTĂ: Dacă aspiratorul tot nu funcționează corect, contactați departamentul de servicii pentru clienți la numărul de telefon **031 9965**

ACCESORII SUPLIMENTARE DISPONIBILE

- **A Duză pentru spații înguste**
- **B Duză pentru spații înguste cu perie de praf**
- **C Duză flexibilă pentru spații înguste**
- **D Perie anti-alergeni**
- **E Duză pentru suprafețe multiple**
- **F Duză de mână pentru animale de companie**
- **G Duză lată pentru tapițerie**
- **H Kit special pentru mașină**
- **I Baterie de rezervă**
- **J Filtru amplasat înainte de motorul aspiratorului de mână**
- **K Filtru anti-alergeni amplasat după motorul aspiratorului de mână**
- **L Stație de încărcare pentru baterie**

A

B

C

D

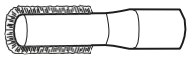

E

F

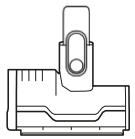

G

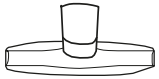

H

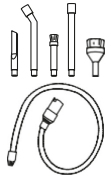

I

J

K

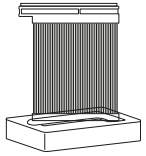

L

NOTĂ: Nu toate accesoriile sunt furnizate împreună cu aparatele. Consultați Ghidul de pornire rapidă de pe ambalaj pentru configurația aparatului dvs. Pentru a comanda accesorii suplimentare, vizitați **shark-romania.ro.**

Shark | NINJA

GARANȚIA OFERITĂ DE PRODUCĂTOR

Garanția oferită de Shark

Atunci când un consumator cumpără un produs în Europa, acesta beneficiază de drepturi legale referitoare la calitatea produsului („drepturile dvs. legale”). Vă puteți exercita drepturile legale împotriva comerciantului cu amănuntul, inclusiv împotriva Shark, dacă ați cumpărat aparatul de pe site-ul shark-romania.ro. Shark are încredere foarte mare în calitatea produselor și oferă proprietarului în mod gratuit o garanție suplimentară de producător pentru piese și manoperă de până la 5 ani (2 ani pentru baterii).

Garanția acordată reprezintă un considerent important - și reflectă nivelul de încredere al producătorul în calitatea produsului și a producției.

Garanția producătorului nu afectează drepturile dvs. legale.

Cât timp beneficiază de garanție aparatele Shark?

Garanția de producător se acordă pentru un an de la data achiziției în mod standard sau pentru cinci ani (doi ani pentru baterii) dacă înregistrați achiziția în termen de 28 de zile.

Dacă veți fi de acord să primiți comunicări de la noi, puteți primi recomandări și sfaturi despre cum să profitați la maximum de aparatul Shark și puteți afla cele mai recente știri despre tehnologii și produse Shark noi.

Ce acoperă garanția oferită gratuit de Shark?

Repararea sau înlocuirea (la alegerea Shark) aparatului dvs. Shark, inclusiv toate piesele și manopera.

Ce nu acoperă garanția oferită gratuit de Shark?

- Uzura normală.
- Deteriorări accidentale sau defecte cauzate de utilizarea sau îngrijirea în mod neglijent, utilizarea greșită, neglijarea, utilizarea sau manipularea necorespunzătoare a aparatului Shark fără a respecta manualul de utilizare Shark furnizat împreună cu aparatul.
- Deteriorări cauzate de utilizarea aparatului Shark în alte scopuri decât cele casnice normale.
- Deteriorări cauzate de utilizarea de piese care nu sunt asamblate sau instalate în conformitate cu instrucțiunile de utilizare.
- Deteriorări cauzate de utilizarea de piese și accesorii care nu sunt componente originale Shark.
- Instalare defectuoasă (cu excepția cazului în care Shark efectuează instalarea).
- Reparații sau modificări care nu sunt efectuate de Shark sau agenții săi.

Cum pot efectua o cerere în baza garanției oferite de Shark în mod gratuit?

Contactați linia noastră de asistență pentru clienți la numărul de telefon 031 9965. Pentru programul de lucru, vizitați secțiunea „Contact” de pe site-ul nostru web. Se poate apela gratuit și veți discuta direct cu un reprezentant Shark. Puteți beneficia de asistență și online accesând shark-romania.ro/contact. Reprezentantul Shark vă va recomanda unele operații de depanare și, dacă ajungem la concluzia că articolul s-a defectat, vă vom trimite o piesă de schimb sau o etichetă de retur pentru a ne trimite gratuit articolul defect înapoi. După ce primim produsul defect de la dvs., vă vom trimite un produs de înlocuire.

Rețineți că articolul va trebui să fie ambalat atunci când ni-l returnați. Se poate ambala în orice cutie corespunzătoare, nu trebuie să fie trimis în ambalajul original.

De unde pot cumpăra piese de schimb și accesorii originale Shark?

Piesele de schimb și accesoriile Shark sunt dezvoltate de aceiași ingineri care au dezvoltat aparatul dvs. Shark. O gamă completă de piese de schimb Shark, piese de înlocuire și accesorii pentru toate aparatele Shark este disponibilă la adresa shark-romania.ro. Rețineți că deteriorările cauzate de utilizarea de piese de schimb terță parte ar putea să nu fie acoperite de garanție.

+44 (0)800 862 0453
www.shark-romania.ro

Ilustrațiile pot să difere de produsul real. Depunem constant eforturi pentru a ne îmbunătăți produsele și, prin urmare, specificațiile din acest manual se pot modifica fără o notificare prealabilă.

©2024 SharkNinja Operating LLC. Toate drepturile sunt rezervate. Fabricat în China. Datorită îmbunătățirii continue a proiectării și calității, aparatul din interior poate să fie puțin diferit de imaginea de pe această cutie. SHARK și FLOORDETECT sunt mărci comerciale înregistrate în Regatul Unit ale SharkNinja Operating, LLC. DETECT PRO este o cerere de înregistrare a mărcii comerciale aflată în curs de soluționare în Regatul Unit deținută de SharkNinja Operating LLC. EDGEDETECT este o marcă comercială neînregistrată în Regatul Unit deținută de SharkNinja Operating LLC.

IP1000v1.Series.IB.MP.240729.Mv1
IMPRIMAT ÎN CHINA

@sharkhomero

@sharkhomero

@sharkcleanromania