BOSCH

Register your new device on MyBosch now and get free benefits: **bosch-home.com/welcome**

MyBosch

Maşină de spălat vase

SMS6ZCI10E

[ro] Manual de utilizare

Pentru informații suplimentare, vă rugăm să consultați Ghidul utilizatorului digital.

Cuprins

1 Siguranța 4
1.1 Instrucțiuni generale 4
1.2 Utilizarea conform destinației 4
1.3 Limitare a cercului de utilizatori 4
1.4 Instalarea în siguranță 4
1.5 Utilizarea în siguranță 6
1.6 Aparat deteriorat 8
1.7 Pericole pentru copii 9

2 Prevenirea pagubelor materiale 11
2.1 Instalarea în siguranță 11
2.2 Utilizarea în siguranță 11

3 Protecția mediului şi economisirea 12
3.1 Predarea la deşeuri a ambalajului 12
3.2 Economisirea energiei 12
3.3 Uscarea cu zeolith Ⓩ 12

4 Instalarea şi conectarea 13
4.1 Pachetul de livrare 13
4.2 Instalarea şi racordarea aparatului 13
4.3 Racordul la sistemul de evacuare a apei 14
4.4 Racordarea la sistemul de alimentare cu apă 14
4.5 Conectarea electrică 14

5 Cunoaşterea 15
5.1 Aparat 15
5.2 Elementele de comandă 17

6 Programe 20
6.1 Indicații pentru institutele de testare 21
6.2 Favourite ☆ 21

7 Funcțiile suplimentare 23

8 Dotare 23
8.1 Coş pentru vase de sus 24
8.2 Etajera 24
8.3 Coş pentru vase de jos 25
8.4 Tijele rabatabile 25
8.5 Sertarul pentru tacâmuri 26

9 Înainte de prima utilizare 26
9.1 Efectuarea primei puneri în funcțiune 26

10 Instalația de dedurizare 26
10.1 Prezentare generală a setărilor de duritate a apei 26
10.2 Reglarea instalației de dedurizare 27
10.3 Săruri speciale 27
10.4 Oprirea instalației de dedurizare 28
10.5 Regenerarea instalației de dedurizare apă 28

11 Instalația de clătire 29
11.1 Soluție de clătire 29
11.2 Setarea cantității de soluție de clătire 29
11.3 Oprirea instalației de clătire .. 30

12 Detergentul 30
12.1 Detergenți adecvați 30
12.2 Detergenți inadecvați 31

12.3 Observaţii cu privire la detergenţi 32
12.4 Introduceţi detergentul 32

13 Veselă 33
13.1 Deteriorări ale sticlei şi ale veselei 33
13.2 Încărcarea veselei 34
13.3 Scoaterea veselei din maşină 35

14 Utilizarea de bază 35
14.1 Pornirea aparatului 35
14.2 Setarea programului 36
14.3 Setarea funcţiei suplimentare 36
14.4 Setarea programării orei de pornire 36
14.5 Pornirea programului 36
14.6 Activarea blocării tastelor 36
14.7 Dezactivarea blocării tastelor 36
14.8 Întreruperea programului 37
14.9 Anularea programului 37
14.10 Deconectarea aparatului 37

15 Setările de bază 38
15.1 Prezentare generală a setărilor de bază 38
15.2 Modificarea setărilor de bază 40

16 Home Connect 40
16.1 Instalarea aplicaţiei Home Connect 40
16.2 Instalarea Home Connect 40
16.3 Remote Start 41
16.4 Protecţia datelor 41

17 Curăţare şi îngrijire 42
17.1 Curăţarea interiorului maşinii de spălat 42
17.2 Detergenţi 42
17.3 Sugestii pentru întreţinerea aparatului 42
17.4 Curăţare maş 42
17.5 Sistemul de filtre 44
17.6 Curăţarea braţelor de pulverizare 45

18 Remediaţi defecţiunile 46
18.1 Curăţarea pompei de evacuare 53

19 Transport, depozitare şi eliminare 53
19.1 Demontarea aparatului 53
19.2 Asigurarea protecţiei la îngheţ a aparatului 54
19.3 Transportarea aparatului 54
19.4 Predarea aparatului vechi 54

20 Serviciul clienţi 55
20.1 Număr de produs (E-Nr.), număr de fabricaţie (FD) şi număr de ordine (Z-Nr.) 55
20.2 Garanţia AQUA-STOP 55

21 Date tehnice 56
21.1 Informaţii despre software-ul gratuit şi Open Source 56

22 Declaraţie de conformitate 57

⚠ 1 Siguranța

Respectați următoarele instrucțiuni de siguranță.

1.1 Instrucțiuni generale

- Citiți cu atenție acest manual.
- Păstrați instrucțiunile, precum şi informațiile producătorului în vederea utilizării ulterioare sau înmânării acestora următorului proprietar.
- Nu este permisă punerea în funcțiune a aparatului dacă acesta a fost deteriorat în timpul transportului.

1.2 Utilizarea conform destinației

Utilizați acest aparat numai:
- pentru spălarea de vase de uz casnic.
- în locuința proprie şi în încăperi închise din mediul casnic.
- până la o înălțime de până la 2500 m deasupra nivelului mării.

1.3 Limitare a cercului de utilizatori

Acest aparat poate fi folosit de copii cu vârsta de peste 8 ani şi de persoane cu capacități fizice, senzoriale sau mintale reduse sau fără experiență şi/sau cunoştințe numai dacă sunt supravegheați sau au fost instruiți referitor la utilizarea în siguranță a aparatului şi au înțeles pericolele care rezultă din aceasta.
Copiii nu trebuie lăsați să se joace cu aparatul.
Curățarea şi întreținerea curentă efectuată de utilizator nu sunt permise copiilor dacă nu sunt supravegheați.
Copiii mai mici de 8 ani trebuie ținuți la distanță de aparat şi de cablul de alimentare electrică al acestuia.

1.4 Instalarea în siguranță

⚠ AVERTISMENT – Pericol de rănire!
Instalările necorespunzătoare pot cauza vătămări corporale.
- ▸ La amplasarea şi conectarea aparatului să respectați instrucțiunile din manualul de utilizare şi instrucțiunile de montare.

⚠ AVERTISMENT – Pericol de electrocutare!

Instalările executate incorect sunt periculoase.

- Aparatul se va conecta şi utiliza numai conform datelor de pe plăcuța cu date tehnice.
- Utilizați întotdeauna cablul de racordare al noului aparat.
- Aparatul se va racorda doar la o priză de curent alternativ cu împământare, instalată regulamentar.
- Sistemul de protecție a instalației de alimentare cu energie electrică a clădirii trebuie să fie instalat corect.
- Nu racordați aparatul la o altă sursă de comutare, de exemplu, la un comutator temporizat sau la un sistem de comandă de la distanță.
- După montarea aparatului, ştecherul cablului de alimentare electrică trebuie să fie accesibil; dacă accesul liber nu este posibil, în instalația electrică permanentă trebuie să fie montat un separator de faze pentru toții polii conform condițiilor din dispozițiile de instalare.
- La amplasarea aparatului acordați atenție cablului de alimentare de la rețea să nu fie înțepenit într-un loc sau deteriorat.

Secționarea furtunului de alimentare sau scufundarea ventilului Aquastop în apă este periculoasă.

- Să nu scufundați în nicio situație carcasa din material plastic în apă. Carcasa din material plastic de la furtunul de alimentare conține un ventil electric.
- Să nu secționați în nicio situație furtunul de alimentare. În furtunul de alimentare se găsesc linii electrice de conectare.

⚠ AVERTISMENT – Pericol de incendiu!

Utilizarea unui cablu prelungitor de alimentare electrică sau a unui adaptor neadecvat este periculoasă.

- Nu utilizați prelungitoare sau blocuri de prize multiple.
- Utilizați numai adaptoare şi cabluri de alimentare de la rețea care au fost avizate de producător.
- În cazul în care cablul de alimentare de la rețea este prea scurt şi nu aveți la dispoziție un cablu de alimentare de la rețea mai lung contactați un atelier specializat în domeniul electric pentru a adapta instalația electrică din casă.

Contactul între aparat şi conductele instalaţiilor poate conduce la o defectare a conductelor instalaţiilor, de ex., conductele de gaz, cablurile de curent. Gazul scurs dintr-o conductă de gaz care prezintă coroziune este inflamabil. Un cablu electric deteriorat poate duce la producerea unui scurt circuit.

- Asiguraţi-vă ca între aparat şi conductele instalaţiilor să existe o distanţă de minim 5 cm.

⚠ AVERTISMENT – Pericol de arsuri!

Instalarea necorespunzătoare a aparatului poate duce la survenirea arsurilor.

- La aparatele verticale acordaţi atenţie aşezării acestora cu partea din spate pe perete.

1.5 Utilizarea în siguranţă

⚠ AVERTISMENT – Pericol de afectare gravă a sănătăţii!

Nerespectarea indicaţiilor de siguranţă şi de folosire de pe ambalajele produselor de curăţare şi de clătire poate duce la survenirea unor periclitări grave ale stării de sănătate.

- Respectaţi indicaţiile de siguranţă şi cele de folosire de pe ambalajul detergenţilor şi soluţiilor de clătire.

⚠ AVERTISMENT – Pericol de explozie!

Existenţa solvenţilor în cuva aparatului poate duce la explozii.

- Să nu introduceţi niciodată solvenţi în cuva aparatului.

Detergenţii puternic coroziv-alcalini sau cu conţinut puternic acid pot produce explozii în combinaţie cu piesele din aluminiu din cuva aparatului.

- Să nu utilizaţi niciodată detergenţi puternic coroziv-alcalini sau cu conţinut puternic acid, în special detergenţii de acest tip din domeniul comercial sau industrial, în combinaţie cu piese din aluminiu (de exemplu, filtrele de unsoare de la hote sau oalele din aluminiu) de exemplu, pentru curăţarea maşinii.

⚠ AVERTISMENT – Pericol de rănire!

Uşa deschisă a aparatului poate duce la survenirea vătămărilor corporale.

- Pentru a preveni accidentările, de exemplu, prin împiedicare, să deschideți uşa aparatului doar pentru a introduce şi a extrage vase.
- Nu vă aşezați şi nu puneți nimic pe uşa deschisă a aparatului.

Cuțitele şi ustensilele cu vârfuri ascuțite pot provoca vătămări corporale.

- Introduceți cuțitele şi ustensilele cu vârfuri ascuțite cu partea ascuțită în jos, în suportul pentru cuțite sau în sertarul pentru tacâmuri.

⚠ AVERTISMENT – Pericol de opărire!

La deschiderea uşii aparatului în timpul desfăşurării programului, din aparat poate țâşni apă fierbinte.

- Deschideți uşa aparatului cu atenție în timpul desfăşurării programului.

⚠ AVERTISMENT – Pericol de răsturnare!

Coşurile pentru vase încărcate în exces pot duce la răsturnarea aparatului.

- Niciodată să nu încărcați în exces coşurile pentru vase la aparatele neîncastrate.

⚠ AVERTISMENT – Pericol de electrocutare!

Pătrunderea umidității în interiorul aparatului poate provoca electrocutarea.

- Utilizați aparatul numai în spații închise.
- Nu expuneți niciodată aparatul la căldură şi umiditate excesive.
- Nu utilizați pentru curățarea aparatului aparate de curățat cu jet sub presiune sau cu jet de abur.

O izolație deteriorată a cablului de alimentare electrică este periculoasă.

- Cablul de alimentare electrică nu trebuie să intre niciodată în contact cu surse de căldură sau cu componentele fierbinți ale aparatului.

- Cablul de alimentare electrică nu trebuie să intre niciodată în contact cu vârfuri sau muchii ascuțite.
- Nu este permisă îndoirea, strangularea sau modificarea cablului de alimentare electrică.

⚠ AVERTISMENT – Pericol de arsuri!
Deschiderea rezervorului de zeolit se încinge şi poate duce la survenirea arsurilor.
- Nu atingeți niciodată deschiderea rezervorului de zeolit.

1.6 Aparat deteriorat

⚠ AVERTISMENT – Pericol de electrocutare!
Un aparat deteriorat sau un cablu de alimentare de la rețea deteriorat este periculos.
- Nu utilizați niciodată un aparat deteriorat.
- Nu utilizați un aparat care are suprafața cu fisuri sau spartă.
- Nu trageți niciodată de cablul de alimentare electrică pentru a deconecta aparatul de la rețeaua de alimentare electrică. Scoateți întotdeauna din priză ştecherul cablului de alimentare electrică.
- Dacă aparatul sau cablul de alimentare electrică este deteriorat, scoateți imediat ştecherul din priză sau decuplați siguranța din cutia cu siguranțe şi închideți robinetul de apă.
- Contactați unitatea de service abilitată. → *Pagina 55*

Reparațiile executate incorect sunt periculoase.
- Numai personalul de specialitate are permisiunea de a efectua lucrări de reparații la nivelul aparatului.
- La reparația aparatului trebuie utilizate numai piese de schimb originale.
- În cazul în care cablul de alimentare la rețeaua electrică sau cablul de racordare al acestui aparat se deteriorează, el trebuie înlocuit cu un cablu de alimentare la rețeaua electrică special, care poate fi achiziționat de la producător sau de la unitățile service abilitate ale acestuia.

1.7 Pericole pentru copii

⚠ AVERTISMENT – Pericol de asfixiere!
Copiii se pot înfăşura în ambalaj sau şi-l pot trage pe cap, asfixiindu-se.
- Nu lăsați copii în apropierea ambalajului.
- Nu lăsați copii să se joace cu materialul de ambalaj.

Copii pot aspira sau înghiți piesele mici şi se pot asfixia.
- Nu lăsați copii în apropierea pieselor mici.
- Nu lăsați copii să se joace cu piesele mici.

Copiii se pot autobloca în aparat şi se pot asfixia.
- În cazul în care există, utilizați sistemul de siguranță împotriva accesului copiilor.
- Nu lăsați niciodată copiii să se joace cu aparatul sau să-l utilizeze.

⚠ AVERTISMENT – Pericol de afectare a sănătății!
Copii se pot închide în maşină şi astfel îşi pot pune viața în pericol.
- În cazul aparatelor scoase din uz, scoateți din priză ştecherul cablului de alimentare electrică, apoi tăiați cablul de alimentare electrică şi distrugeți sistemul de blocare a hubloului aparatului astfel încât hubloul aparatului să nu mai poată fi blocat.

⚠ AVERTISMENT – Pericol de strivire!
Copiii pot suferi striviri la aparatele montate la înălțime, între uşa aparatului şi uşile dulapurilor de dedesubt.
- Acordați atenție prezenței copiilor la deschiderea şi închiderea uşii aparatului.

⚠ AVERTISMENT – Pericol de arsuri chimice!
Soluția de clătire şi detergentul pot produce leziuni la nivelul gurii, gâtului şi ochilor.
- Nu lăsați la îndemâna copiilor produsele de clătire şi detergenții.
- Nu lăsați copiii lângă aparat dacă acesta are uşa deschisă. Apa din cuvă nu este potabilă. În aceasta mai pot exista reziduuri de detergent şi soluție de clătire.

⚠ AVERTISMENT – Pericol de rănire!

Copiii îşi pot prinde degetele în fantele cuvei de colectare a tabletelor şi se pot răni.

▸ Nu lăsați copiii lângă aparat dacă acesta are uşa deschisă.

2 Prevenirea pagubelor materiale

2.1 Instalarea în siguranță

ATENȚIE!
Instalările necorespunzătoare ale aparatului pot cauza deteriorări.

- Dacă maşina de spălat vase se montează sub alte aparate casnice sau deasupra altor aparate casnice, trebuie respectate instrucțiunile referitoare la instalarea în combinație cu o maşină de spălat vase, din instrucțiunile de montare aferente aparatelor casnice respective.
- Dacă nu există informații sau dacă instrucțiunile de montare nu conțin indicații corespunzătoare, trebuie să vă adresați producătorului aparatelor casnice, pentru a vă asigura, că maşina de spălat vase poate fi instalată deasupra sau dedesubtul acestor aparate casnice.
- În cazul în care nu sunt disponibile informații de la producător, nu aveți voie să instalați maşina de spălat vase deasupra sau sub aceste aparate casnice.
- Pentru a asigura funcționarea tuturor aparatelor casnice în siguranță, să respectați în continuare instrucțiunile de montare a maşinii de spălat vase.
- Maşina de spălat vase nu poate fi montată sub o plită pentru gătit.
- Nu instalați maşina de spălat vase în apropiere de surse de căldură, de exemplu, calorifere, acumulatoare de căldură, sobe sau alte aparate, care produc căldură.

Contactul între aparat şi conductele de apă poate conduce la apariția unei coroziuni a conductei de apă, iar aceasta poate să devină neetanşă.

- Asigurați-vă ca între aparat şi conducta de apă să existe o distanță de minim 5 cm. Conductele livrate pentru racordul la apa potabilă şi racordul pentru evacuarea apei uzate nu sunt afectate.

Furtunurile de apă modificate sau deteriorate pot cauza producerea de pagube materiale sau deteriorarea aparatului.

- Nu este permisă îndoirea, ştrangularea, modificarea sau tăierea furtunurilor de apă.
- Utilizați numai furtunurile de apă livrate împreună cu aparatul sau furtunuri de schimb originale.
- Nu reutilizați niciodată furtunurile de apă uzate.

O presiune prea mică sau prea mare a apei poate afecta funcționarea aparatului.

- Asigurați-vă că presiunea apei din instalația de alimentare cu apă este de cel puțin 50 kPa (0,5 bari) şi de maximum 1000 kPa (10 bari).
- Atunci când presiunea apei depăşeşte valoarea maximă, trebuie instalată o supapă de decompresie între racordul pentru apă potabilă şi setul de furtunuri al aparatului.

2.2 Utilizarea în siguranță

ATENȚIE!
Aburul evacuat poate deteriora mobilierul integrat.

- Lăsați aparatul să se răcească puțin după terminarea programului, înainte de a-l deschide.

Sărurile speciale pentru maşina de spălat vase pot deteriora interiorul maşinii de spălat vase ca urmare a coroziunii.

- Pentru ca sărurile speciale în exces să fie spălate din interiorul maşinii de spălat vase, umpleți rezervorul pentru săruri speciale cu săruri speciale chiar înainte de începerea programului.

Detergentul poate deteriora instalația de dedurizare.

- Umpleți rezervorul instalației de dedurizare numai cu săruri speciale pentru maşina de spălat vase.

Detergenții inadecvați pot deteriora aparatul.

- Nu folosiți aparate de curățat cu aburi.
- Pentru a nu zgâria suprafața aparatului nu utilizați bureți cu suprafața aspră şi nici detergenți abrazivi.
- Pentru a preveni apariția coroziunii, în cazul maşinilor de spălat vase cu mască frontală din oțel inoxidabil să nu utilizați lavete poroase sau spălați-le temeinic de mai multe ori, înainte de prima utilizare.

3 Protecția mediului şi economisirea

3.1 Predarea la deşeuri a ambalajului

Ambalajele sunt ecologice şi reciclabile.

- Eliminați componentele separat, în funcție de tipul acestora.

3.2 Economisirea energiei

Dacă respectați aceste instrucțiuni, aparatul dvs. va consuma mai puțină energie electrică şi apă.

Utilizați programul Eco 50.

✔ Programul Eco 50° face economie de energie şi este ecologic.
→ *"Programe", Pagina 20*

Atunci când se spală un număr redus de vase, să utilizați funcția suplimentară „Încărcare pe jumătate“.[1]

✔ Programul se adaptează la încărcarea mai redusă şi se reduc valorile de consum.
→ *"Funcțiile suplimentare", Pagina 23*

Uscarea cu zeolith contribuie automat la economisirea energiei.

✔ → *"Uscarea cu zeolith Ⓩ", Pagina 12*

3.3 Uscarea cu zeolith Ⓩ

Aparatul este echipat cu un rezervor din zeolith. Prin uscarea cu zeolith se poate economisi energie.
Zeolith este un mineral, care poate acumula umiditate şi căldură şi apoi să le elibereze din nou.
În etapa de curățare se foloseşte energia termică pentru a încălzi apa de spălare şi a usca mineralul.
În timpul fazei de uscare umiditatea din camera de spălare se înmagazinează în mineral şi este eliberată energia calorică. Energia calorică eliberată este disipată prin suflare cu aer uscat în camera de spălare. În acest fel este posibilă o uscare mai rapidă şi îmbunătățită.

[1] În funcție de dotările aparatului

Astfel, prin uscarea cu zeolith se economiseşte foarte multă energie.

Observaţii

- Pentru a nu afecta funcţionalitatea uscării cu zeolith, nu obturaţi orificiul de aspirare şi orificiul de suflare al rezervorului de zeolith.
  Nu aşezaţi obiecte de veselă sensibile la temperatură chiar în faţa orificiului de aspirare a rezervorului de zeolith.
  → *"Aparat", Pagina 15*
- Pentru a evita deteriorări termice la aparat, nu îndepărtaţi din interiorul aparatului nicio piesă încorporată fix.

4 Instalarea şi conectarea

Pentru o operare în condiţii bune racordaţi în mod corespunzător aparatul la alimentarea cu curent şi apă. Respectaţi criteriile care trebuie să fie îndeplinite şi instrucţiunile de montare.

4.1 Pachetul de livrare

După despachetare verificaţi ca livrarea să fie completă şi ca toate piesele să nu prezinte eventuale deteriorări din transport.
În caz de reclamaţii, adresaţi-vă distribuitorului de la care aţi cumpărat aparatul sau unităţii noastre de service abilitate.

Notă: Aparatul a fost verificat în fabrică cu privire la funcţionarea ireproşabilă. În acest caz pot rămâne pete de apă pe aparat. Petele de apă dispar după primul ciclu de spălare.

Pachetul de livrare conţine:

- Maşină de spălat vase
- Instrucţiuni de utilizare
- Instrucţiuni de montare
- Alte documente de informare
- Material de montare
- Pâlnie pentru umplerea sării speciale
- Cablu de reţea
- Instrucţiuni pe scurt

4.2 Instalarea şi racordarea aparatului

Aparatele care se montează sub blatul de lucru sau care sunt încorporabile pot fi montate între pereţii de lemn şi pereţii de material plastic, în mobilierul de bucătărie dispus pe o singură latură. Dacă veţi instala ulterior aparatul dvs. ca aparat independent, va trebui să asiguraţi aparatul împotriva răsturnării, de exemplu, prin fixarea cu şuruburi pe perete sau prin montarea sub un blat de lucru continuu, fixat de modulele de mobilier învecinate.

1. Respectaţi instrucţiunile de siguranţă. → *Pagina 4*
2. Respectaţi indicaţiile referitoare la conectarea electrică.
3. Verificaţi conţinutul livrării şi starea aparatului.
4. Consultaţi dimensiunile necesare pentru montare în instrucţiunile de montare.
5. Maşina se aşează în poziţie orizontală, cu ajutorul picioarelor reglabile.

   Acordaţi atenţie stabilităţii.
6. Instalaţi racordul la sistemul de evacuare a apei. → *Pagina 14*
7. Instalaţi racordul la sistemul de alimentare cu apă. → *Pagina 14*
8. Conectaţi aparatul la sursa de alimentare electrică.

4.3 Racordul la sistemul de evacuare a apei

Racordați aparatul dvs. la un sistem de evacuare a apei pentru ca apa murdară, rezultată din ciclul de spălare să se poată scurge.

Instalarea racordului la sistemul de evacuare a apei

1. Consultați etapele necesare în instrucțiunile de montare furnizate odată cu aparatul.
2. Cu ajutorul componentelor furnizate, racordați furtunul de evacuare a apei la ştuțul sifonului.
3. Asigurați-vă că furtunul de evacuare nu este îndoit, strivit sau răsucit.
4. Atenție, scurgerea apei uzate nu trebuie împiedicată de niciun capac montat.

4.4 Racordarea la sistemul de alimentare cu apă

Racordați aparatul dvs. la un racord de alimentare cu apă.

Instalarea racordului la sistemul de alimentare cu apă

Notă

- Dacă înlocuiți aparatul, trebuie să utilizați un nou furtun de alimentare cu apă.

1. Consultați etapele necesare în instrucțiunile de montare furnizate odată cu aparatul.
2. Racordați aparatul la sistemul de alimentare cu apă cu ajutorul pieselor furnizate.

   Respectați instrucțiunile din capitolul Date tehnice.
3. Asigurați-vă că furtunul de alimentare cu apă nu este îndoit, strivit sau răsucit.

4.5 Conectarea electrică

Racordarea electrică a aparatului

Observații

- Respectați Instrucțiunile de siguranță → *Pagina 4*.
- Atenție, sistemul de siguranță pentru apă funcționează numai dacă aparatul este conectat la alimentarea electrică.

1. Introduceți conectorul cablului de alimentare de la rețea în aparat.
2. Introduceți ştecherul cablului de alimentare de la rețea al aparatului în priză.

   Datele cu privire la racordarea aparatului le găsiți pe Plăcuța cu date tehnice.
3. Verificați ca ştecherul de la rețea să fie fixat bine.

5 Cunoaşterea

5.1 Aparat

Aici găsiți o privire de ansamblu asupra componentelor aparatului dvs.

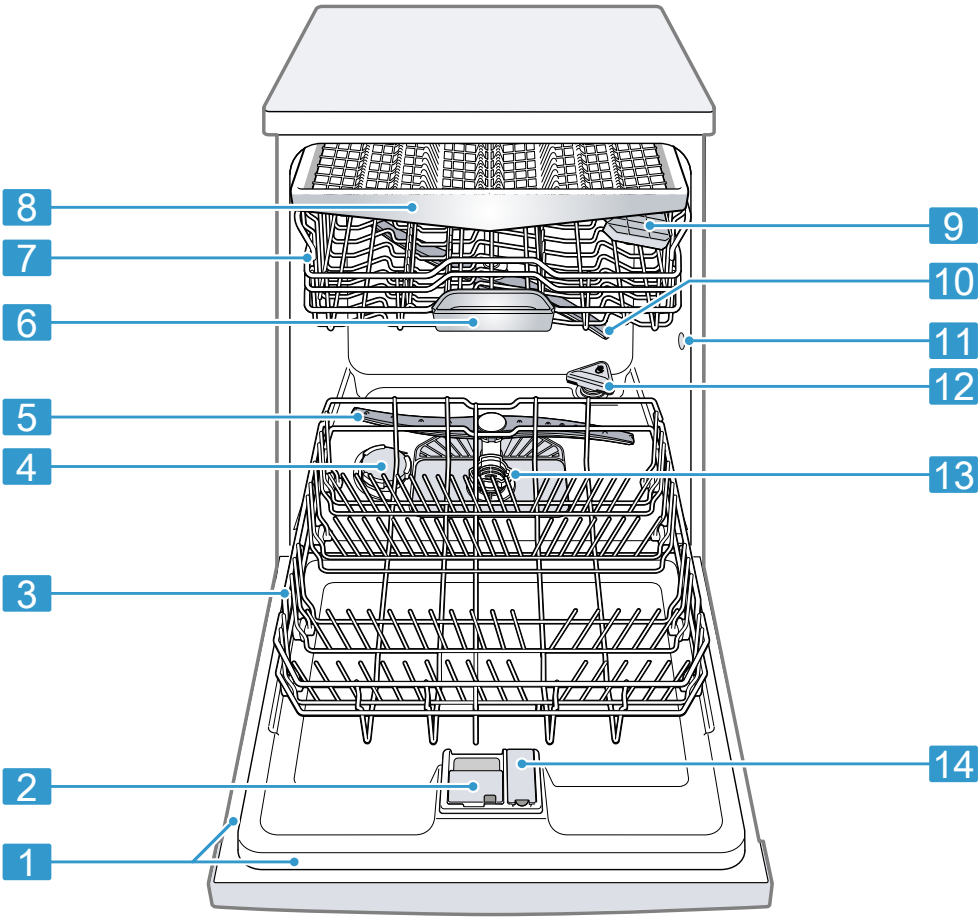

1	Plăcuța de identificare	Plăcuța de identificare cu numărul E şi numărul FD → *Pagina 55*. Datele sunt necesare pentru unitatea de service abilitată → *Pagina 55*.

[1] În funcție de dotările aparatului

2	Compartiment pentru detergenți	Umpleți compartimentul pentru detergent cu detergent. → *"Detergentul", Pagina 30*
3	Sertar inferior pentru vase	Sertar inferior pentru vase → *Pagina 25*
4	Rezervor pentru săruri speciale	Umpleți rezervorul pentru săruri speciale cu săruri speciale. → *"Instalația de dedurizare", Pagina 26*
5	Braț inferior de pulverizare	Brațul inferior de pulverizare curăță vesela din sertarul inferior pentru vase. Dacă vesela nu se curăță optim, curățați brațele de pulverizare. → *"Curățarea brațelor de pulverizare", Pagina 45*
6	Compartiment colectare tablete	În timpul ciclului de spălare, tabletele cad automat din compartimentul pentru detergent, în cel de colectare a tabletelor, unde acestea se pot dizolva în mod optim.
7	Sertar superior pentru vase	Sertar superior pentru vase → *Pagina 24*
8	Sertarul pentru tacâmuri	Sertarul pentru tacâmuri → *Pagina 26*
9	Etajera[1]	Etajera → *Pagina 24*
10	Brațul superior de pulverizare	Brațul superior de pulverizare curăță vesela din sertarul superior pentru vase. Dacă vesela nu se curăță optim, curățați brațele de pulverizare. → *"Curățarea brațelor de pulverizare", Pagina 45*
11	Deschiderea pentru aspirare a rezervorului de zeolit	Deschiderea pentru aspirare este necesară pentru uscarea zeolitului → *Pagina 12*.
12	Deschiderea de evacuare a rezervorului de zeolit	Deschiderea de evacuare este necesară pentru uscarea zeolitului → *Pagina 12*.
13	Sistemul de filtre	Sistemul de filtre → *Pagina 44*
14	Rezervor pentru soluția de clătire	Umpleți rezervorul pentru soluția de clătire cu soluție de clătire. → *"Instalația de clătire", Pagina 29*

[1] În funcție de dotările aparatului

5.2 Elementele de comandă

Prin intermediul elementului de operare setați toate funcțiile aparatului dvs şi primiți informații cu privire la stadiul de operare.
Cu câteva taste puteți efectua funcții diferite.

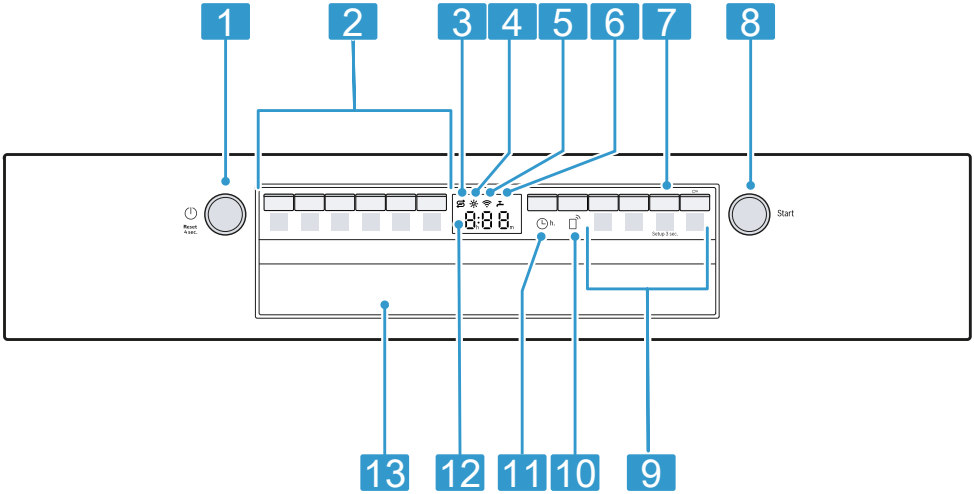

1	Tasta PORNIT / OPRIT ⏻ şi tasta Reset Reset 4 sec.	Porniți aparatul → *Pagina 35* Deconectarea aparatului → *Pagina 37* Anularea programului → *Pagina 37*
2	Taste de program	Programe → *Pagina 20*
3	Indicator de umplere cu săruri speciale	Instalația de dedurizare → *"Adăugați sare specială", Pagina 27*
4	Indicatorul de umplere cu soluție pentru clătire	Instalația de clătire → *"Adăugarea soluției de clătire", Pagina 29*
5	Afişaj WLAN	Home Connect → *Pagina 40*
6	Indicatorul de alimentare cu apă	Indicator pentru alimentare cu apă
7	Tasta Setup 3 sec.	Dacă apăsați pe Setup 3 sec. cca. 3 secunde, se deschid setările de bază. → *"Modificarea setărilor de bază", Pagina 40*
8	Tasta Start Start	Pornirea programului → *Pagina 36*

[1] În funcție de dotările aparatului

9	Tastele de program şi funcțiile suplimentare	Programe → *"Programe", Pagina 20* Funcțiile suplimentare → *"Funcțiile suplimentare", Pagina 23*
10	Remote Start	→ *"Remote Start", Pagina 41*
11	Preselectare timp	Setarea programării orei de pornire → *Pagina 36*
12	Display-ul	Pe display se afişează informații despre durata rămasă sau setările de bază. Cu ajutorul display-ului şi tastelor de reglare puteți modifica setările de bază. → *"Modificarea setărilor de bază", Pagina 40*
13	Mânerul uşii[1]	Deschideți uşa aparatului.

[1] În funcție de dotările aparatului

Simboluri pe display [1]

În funcție de dotările aparatului pe display sunt afişate următoarele simboluri. Găsiți aici explicațiile acestora.

Simbol	Descriere
	Dacă pe display luminează simbolul pentru curățarea maşinii, efectuați curățarea maşinii. → *"Curățare maş", Pagina 42*
	Dacă se aprinde pe display indicatorul de umplere cu soluție de clătire, umpleți cu soluție de clătire. → *"Adăugarea soluției de clătire", Pagina 29*
	Dacă se aprinde pe display indicatorul de umplere cu săruri speciale, umpleți rezervorul pentru săruri speciale cu săruri speciale imediat înainte de pornirea programului. → *"Adăugați sare specială", Pagina 27*
	Dacă aparatul este conectat fără fir la rețeaua locală WLAN, se aprinde simbolul pe display. → *"Home Connect ", Pagina 40*
	Dacă ați activat blocarea tastelor, simbolul luminează pe display. → *"Activarea blocării tastelor", Pagina 36*
	Dacă există o defecțiune la alimentarea sau evacuarea apei, simbolul luminează sau pâlpâie pe

[1] În funcție de dotările aparatului

Simbol	Descriere
	display. → *"Remediaţi defecţiunile", Pagina 46*

6 Programe

Aici se găseşte o prezentare generală a programelor care pot fi setate. În funcție de configurația aparatului sunt disponibile diferite programe, care se găsesc la panoul de control.
Timpul de funcționare poate varia în funcție de programul selectat. Timpul de funcționare depinde de temperatura apei, de cantitatea de vase, de gradul de murdărire şi de funcția suplimentară → *Pagina 23* selectată.

Timpul de funcționare se modifică dacă instalația de clătire este oprită sau lipseşte soluția de clătire.
Valorile de consum se găsesc în instrucțiunile pe scurt. Valorile de consum se referă la condiții normale şi la o valoare a durității apei de 13 - 16 °dH. Diferiți factori de influență cum ar fi, de exemplu, temperatura apei sau presiunea în conductă pot conduce la survenirea unor abateri.

Program	Utilizare	Derularea programului
Intensiv 70°	Veselă: ■ oale, tigăi, vase şi tacâmuri nesensibile Grad de murdărire: ■ resturi de alimente arse, uscate, care sunt bine lipite, cu conținut de amidon şi de albumină	Intensiv: ■ Prespălare ■ Curățare la 70 °C ■ Spălare intermediară ■ Clătire la 50 °C ■ Uscarea
Auto Auto 45-65°	Veselă: ■ veselă amestecată şi tacâmuri Grad de murdărire: ■ resturi de alimente uşor uscate, în limitele uzului casnic	Senzor-optimizat: ■ Se optimizează în funcție de gradul de murdărire a apei folosite la clătire, cu ajutorul sistemului de senzori.
Eco Eco 50°	Veselă: ■ veselă amestecată şi tacâmuri Grad de murdărire: ■ resturi de alimente uşor uscate, în limitele uzului casnic	Program economic: ■ Prespălare ■ Curățare la 50 °C ■ Spălare intermediară ■ Clătire la 35 °C ■ Uscare
Mod silențios 50	Veselă: ■ veselă amestecată şi tacâmuri Grad de murdărire: ■ resturi de alimente uşor uscate, în limitele uzului casnic	Zgomot optimizat: ■ Prespălare ■ Curățare la 50 °C ■ Spălare intermediară ■ Clătire la 35 °C ■ Uscarea

Program	Utilizare	Derularea programului
Express 60°	Veselă: ■ veselă amestecată şi tacâmuri Grad de murdărire: ■ resturi de alimente uşor uscate, în limitele uzului casnic	Timp optimizat: ■ Curățare la 60 °C ■ Spălare intermediară ■ Clătire la 50 °C ■ Uscarea
Curățare maş	A se utiliza numai la aparatul golit.	Curățarea maşinii la 70 °C
☆ Favourite	- → *"Favourite ☆", Pagina 21*	-

Notă: Un timp de funcționare mai îndelungat, prin comparație, se obține în programul Eco 50° prin timpi de înmuiere şi de uscare mai lungi. Aceasta permite optimizarea valorilor de consum.

6.1 Indicații pentru institutele de testare

Institutele de testare primesc indicații pentru verificări comparative, de exemplu, conform EN60436.
Aici este vorba de condițiile pentru efectuarea testelor, nu despre rezultate sau de valori de întrebuințare.
Cerere prin e-mail către:
dishwasher@test-appliances.com
Sunt necesare numărul de produs (Nr. E) şi numărul de fabricație (FD), care se găsesc pe plăcuța de tip de pe uşa aparatului.

6.2 Favourite ☆

La butonul ☆ puteți salva o combinație dintre un program şi o funcție suplimentară.
Salvați programul prin intermediul aplicației Home Connect sau în aparat.

Programul Prespălare este setat din fabrică pe acest buton. Prespălarea este adecvată pentru toate tipurile de veselă. Vesela se curăță intermediar prin clătire rece.
În cazul programelor descărcate şi în starea de livrare, în aplicație se afişează numele programului. Pe display se indică alternativ "APP" şi timpul rămas.

Recomandare: Prin intermediul aplicației Home Connect puteți descărca programe suplimentare şi le puteți salva pe butonul ☆.[1]

Favourite Salvarea ☆ la aparat

1. Apăsați ⏻.
2. Apăsați tasta de program adecvată.
3. Apăsați pe tasta funcției suplimentare adecvate.
4. Apăsați pe ☆ 3 secunde.

✔ Programul selectat şi funcția suplimentară se aprind intermitent.
✔ ☆ se aprinde intermitent.
✔ Programul selectat şi funcția suplimentară sunt salvate.

[1] În funcție de dotările aparatului

Recomandare: Pentru a reseta programul la programul de prespălare setat din fabrică utilizați aplicația Home Connect [1] sau resetați aparatul la setarea din fabrică.

[1] În funcție de dotările aparatului

7 Funcțiile suplimentare

Aici se găseşte o prezentare generală a funcțiilor suplimentare care pot fi setate. În funcție de configurația aparatului sunt disponibile diferite funcții suplimentare, care se găsesc la panoul de control. În funcție de program puteți selecta anumite funcții suplimentare.

Simbol	Funcție suplimentară	Utilizarea
(((+	Uscare Extra	■ Pentru un rezultat îmbunătățit de uscare se măreşte temperatura de clătire şi se prelungeşte faza de uscare. ■ Se pretează în mod special la uscarea pieselor din material plastic. ■ Consumul de energie este uşor crescut şi timpul de funcționare se prelungeşte.
½	Jumătate încărcătură	■ Activați dacă sunt prea puține vase. ■ Introduceți în compartimentul pentru detergent mai puțin detergent decât se recomandă pentru încărcarea completă a maşinii. ■ Timpul de funcționare se scurtează. ■ Consumul de apă şi consumul de energie se reduc.
Speed Perfect+	SpeedPerfect+	■ Timpul de funcționare se scurtează în funcție de programul de spălare cu 15 % până la 75 %[1]. ■ Funcția suplimentară poate fi activată înainte de începerea programului şi în orice moment, în timpul derulării programului. ■ Consumul de apă şi consumul de energie se vor mări.

[1] În funcție de dotările aparatului

8 Dotare

Aici dispuneți de o prezentare generală a accesoriilor posibile ale aparatului dvs. şi a utilizării acestora. Accesoriile depind de varianta aparatului dvs.

8.1 Coş pentru vase de sus

Aşezaţi ceştile, paharele şi vasele mici în coşul pentru vase de sus.

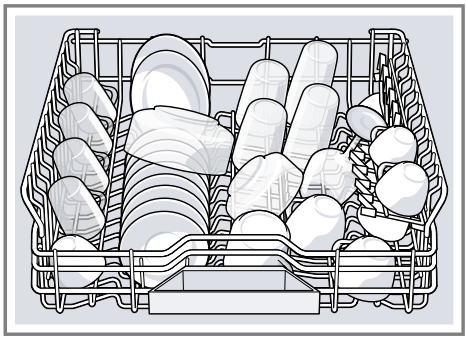

Pentru a crea spaţiu pentru vasele mai mari, puteţi regla pe înălţime coşul pentru vase.

Reglarea coşului pentru vase de sus cu mânerele laterale

Pentru a spăla obiectele de veselă mai voluminoase, reglaţi înălţimea de inserare a coşului pentru vase de sus.

1. Trageţi coşul pentru vase de sus în afară.
2. Pentru a preveni căderea bruscă a coşului pentru vase, ţineţi bine coşul pentru vase de sus lateral de marginea de sus.
3. Apăsaţi spre interior cele două mânere de pe partea stângă şi partea dreaptă a coşului pentru vase.

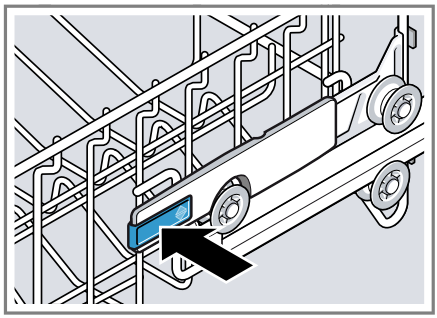

4. Coborâţi sau ridicaţi coşul pentru vase în mod uniform la nivelul adecvat.

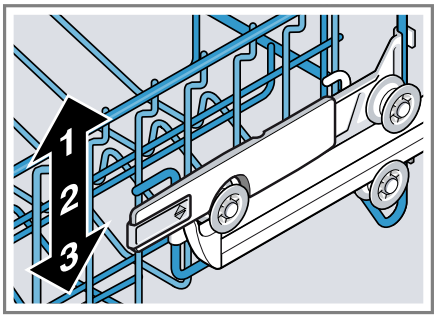

Asiguraţi-vă cu privire la coşul pentru vase de sus că se află la aceeaşi înălţime pe ambele părţi.

5. Daţi drumul mânerelor.

✔ Coşul pentru vase se blochează în poziţie.

6. Împingeţi coşul pentru vase înăuntru.

8.2 Etajera

Utilizaţi etajera şi spaţiul de sub ea pentru ceşti şi pahare mici sau tacâmuri mai mari, de exemplu, linguri de amestecat sau tacâmuri de servit.

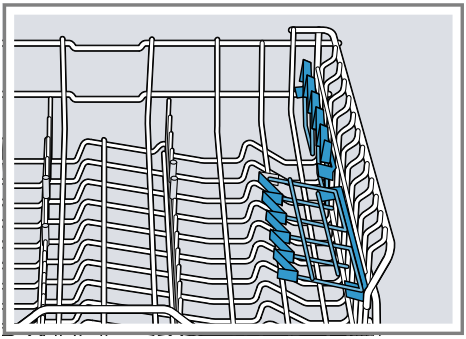

Dacă nu aveţi nevoie de etajeră, puteţi să o rabataţi în sus.

8.3 Coş pentru vase de jos

Aşezaţi oalele şi farfuriile în coşul pentru vase de jos.

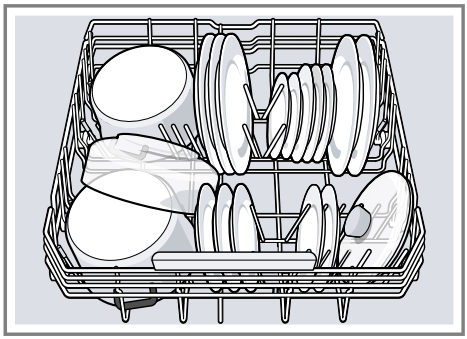

Puteţi aşeza farfuriile mari cu diametru până la 31 cm în coşul pentru vase de jos, aşa cum este ilustrat.

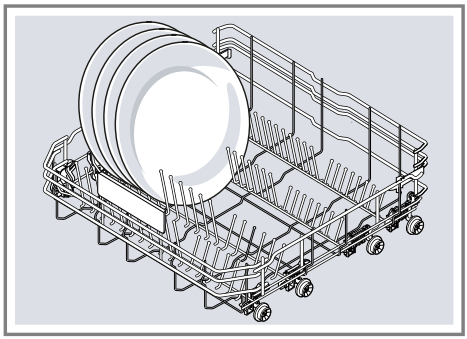

8.4 Tijele rabatabile

Utilizaţi tijele rabatabile pentru a sorta vesela în siguranţă, de exemplu, farfuriile.

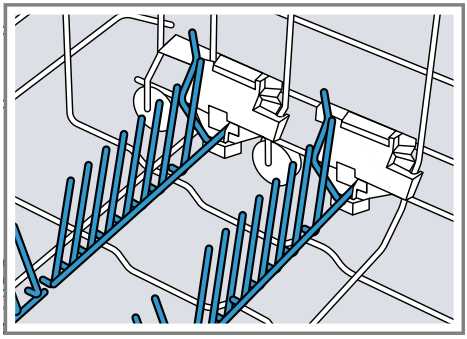

Pentru a aşeza mai bine oalele, castroanele şi paharele, puteţi rabata tijele rabatabile.[1]

Rabatarea tijelor rabatabile[1]

Dacă nu aveţi nevoie de tijele rabatabile, rabataţi-le.

1. Împingeţi maneta spre faţă ① şi rabataţi tijele rabatabile ②.

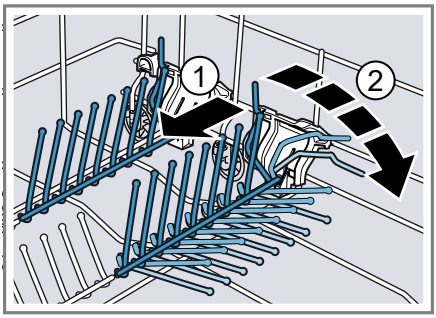

2. Pentru a utiliza din nou tijele rabatabile, rabataţi-le în sus.

✔ Tijele rabatabile se fixează făcând un clic.

[1] În funcţie de dotările aparatului

8.5 Sertarul pentru tacâmuri

Introduceţi tacâmurile în coşul pentru tacâmuri.

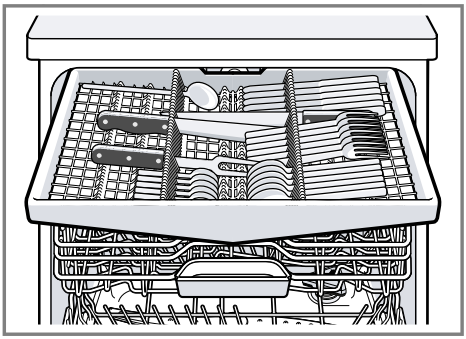

Introduceţi tacâmurile cu partea ascuţită şi tăioasă în jos.

9 Înainte de prima utilizare

9.1 Efectuarea primei puneri în funcţiune

Trebuie să efectuaţi setările la prima punere în funcţiune sau după resetarea la setările din fabrică.

Recomandare: Conectaţi aparatul dvs. cu un terminal mobil. Prin intermediul aplicaţiei Home Connect puteţi efectua confortabil toate setările.

Cerinţă: Aparatul este instalat şi racordat. → *Pagina 13*

1. Adăugaţi săruri speciale. → *Pagina 27*
2. Umpleţi cu soluţie de clătire. → *Pagina 29*
3. Porniţi aparatul. → *Pagina 35*
4. Reglaţi instalaţia de dedurizare. → *Pagina 27*
5. Setaţi cantitatea de soluţie de clătire. → *Pagina 29*
6. Introduceţi detergentul → *Pagina 30*.
7. Porniţi programul cu cea mai mare temperatură de curăţare fără veselă.

   Datorită posibilităţii de apariţie a unor pete de apă sau a altor reziduuri vă recomandăm să porniţi aparatul înainte de prima utilizare cu un program de spălare fără veselă.

Recomandare: Puteţi modifica oricând aceste setări şi setările de bază → *Pagina 38*.

10 Instalaţia de dedurizare

Apa dură, cu conţinut de calcar lasă urme de calacar pe vase şi interiorul maşinii de spălat vase şi poate înfunda piesele aparatului.
Pentru a obţine rezultate bune de spălare puteţi deduriza apa cu instalaţia de dedurizare şi sărurile speciale. Pentru a preveni survenirea pagubelor la aparat, apa trebuie dedurizată cu un grad de dedurizare peste 7 °dH.

10.1 Prezentare generală a setărilor de duritate a apei

Aici se găseşte o prezentare generală a valorilor care pot fi setate pentru gradul de duritate a apei.
Determinaţi nivelul durităţii apei din reţea, consultând societatea locală de distribuţie a apei sau folosind un tester pentru duritatea apei.

Grad de duritate a apei °dH	Domeniul de duritate	mmol/l	Valoare de setare
0 - 6	scăzută	0 - 1,1	H00
7 - 8	scăzută	1,2 - 1,4	H01
9 - 10	mediu	1,5 - 1,8	H02
11 - 12	mediu	1,9 - 2,1	H03
13 - 16	mediu	2,2 - 2,9	H04
17 - 21	dură	3,0 - 3,7	H05
22 - 30	dură	3,8 - 5,4	H06
31 - 50	dură	5,5 - 8,9	H07

Notă: Setați aparatul dvs. la gradul determinat de duritate a apei.
→ *"Reglarea instalației de dedurizare", Pagina 27*
La un grad de duritate a apei de 0 - 6 °dH puteți renunța la sărurile speciale pentru maşina de spălat vase şi puteți deconecta instalația de dedurizare.
→ *"Oprirea instalației de dedurizare", Pagina 28*

10.2 Reglarea instalației de dedurizare

Setați aparatul dvs. la gradul de duritate a apei.

1. Determinați gradul de duritate a apei şi valoare de setare adecvată.
   → *"Prezentare generală a setărilor de duritate a apei", Pagina 26*
2. Apăsați ⏻.
3. Pentru a deschide setările de bază, apăsați cca. 3 secunde pe Setup 3 sec..

✔ Pe display se afişează Hxx.
✔ Pe display se afişează set.

4. Apăsați Start în mod repetat până se setează gradul adecvat de duritate a apei.

   Din fabrică este setată valoarea H04.
5. Pentru a salva setările apăsați pe Setup 3 sec. 3 secunde.

10.3 Săruri speciale

Cu sărurile speciale puteți deduriza apa.

Adăugați sare specială

Dacă se aprinde indicatorul de umplere cu săruri speciale, umpleți rezervorul pentru săruri speciale cu săruri speciale imediat înainte de pornirea programului. Consumul de săruri speciale depinde de gradul de duritate a apei. Cu cât nivelul de duritate a apei este mai ridicat, cu atât este mai mare consumul de săruri speciale.

ATENȚIE!
Detergentul poate deteriora instalația de dedurizare.
- Umpleți rezervorul instalației de dedurizare numai cu săruri speciale pentru maşina de spălat vase.

Sărurile speciale pentru maşina de spălat vase pot deteriora interiorul maşinii de spălat vase ca urmare a coroziunii.
- Pentru ca sărurile speciale în exces să fie spălate din interiorul maşinii de spălat vase, umpleți rezervorul pentru săruri speciale cu săruri speciale chiar înainte de începerea programului.

1. Deşurubaţi şi scoateţi capacul recipientului de depozitare pentru sărurile speciale.
2. La prima utilizare: umpleţi complet rezervorul cu apă.
3. **Notă:** Utilizaţi numai săruri speciale pentru maşini de spălat vase.
   Nu utilizaţi tablete de săruri.
   Nu utilizaţi sare de bucătărie.

   Umpleţi rezervorul cu săruri speciale.

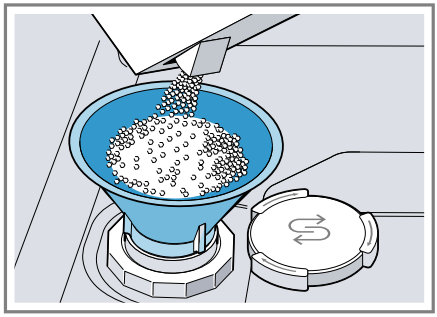

   Umpleţi complet rezervorul cu săruri speciale. Apa din rezervor este dezlocuită şi se revarsă.
4. Aşezaţi capacul pe recipientul de depozitare şi închideţi-l prin înşurubare.

10.4 Oprirea instalaţiei de dedurizare

Dacă vă deranjează indicatorul de umplere cu săruri, de exemplu, atunci când folosiţi detergenţi combinaţi cu înlocuitori de sare, îl puteţi dezactiva.

Notă
Pentru a preveni apariţia defecţiunilor la aparat, să opriţi instalaţia de dedurizare numai în următoarele situaţii:

- Gradul de duritate a apei este de maxim 21 °dH şi utilizaţi un detergent combinat cu înlocuitori de săruri. Detergenţii combinaţi cu înlocuitori de săruri pot fi utilizaţi conform indicaţiilor producătorului, cel mai adesea numai până la un grad de duritate a apei de 21 °dH, fără a fi necesară adăugarea de săruri speciale.
- Gradul de duritate a apei este 0 - 6 °dH. Puteţi renunţa la sărurile speciale.

1. Apăsaţi ⏻.
2. Pentru a deschide setările de bază, apăsaţi cca. 3 secunde pe Setup 3 sec..

✔ Pe display se afişează Hxx.
✔ Pe display se afişează set.

3. Apăsaţi pe Start în mod repetat până când se afişează pe display H00.
4. Pentru a salva setările apăsaţi pe Setup 3 sec. 3 secunde.

✔ Instalaţia de dedurizare este oprită şi indicatorul de umplere cu săruri este dezactivat.

10.5 Regenerarea instalaţiei de dedurizare apă

Pentru menţinerea unei funcţionări ireproşabile a instalaţiei de dedurizare, aparatul execută periodic funcţia de regenerare a instalaţiei de dedurizare apă.
Regenerarea instalaţiei de dedurizare apă se execută în toate programele înainte de finalizarea procesului principal de spălare. Vor creşte timpul de funcţionare şi valorile de consum, de ex. pentru apă şi curent.

Prezentare generală a valorilor de consum la regenerarea instalaţiei de dedurizare apă

Aici se găseşte o prezentare generală a timpului de funcţionare suplimentar maxim şi a valorilor de consum la regenerarea instalaţiei de dedurizare apă.

Regenerarea instalației de dedurizare apă după x procese de spălare	6
Timpul de funcționare suplimentar exprimat în minute	6
Consum suplimentar de apă, exprimat în litri	5
Consum suplimentar de curent, exprimat în kWh	0,05

Valorile de consum menționate sunt valori măsurate în laborator, determinate în cadrul programului Eco 50°, în conformitate cu normele actuale în vigoare şi pe baza valorii gradului de duritate a apei de 13 - 16 °dH, care este setată din fabricație.

11 Instalația de clătire

11.1 Soluție de clătire

Pentru a obține rezultate optime de uscare să utilizați soluția de clătire. Utilizați numai soluție de clătire pentru maşinile de spălat de uz casnic.

Adăugarea soluției de clătire

Dacă se aprinde indicatorul de umplere cu soluție de clătire, umpleți cu soluție de clătire. Utilizați numai soluție de clătire pentru maşinile de spălat de uz casnic.

1. Apăsați pe clapeta capacului rezervorului pentru soluția de clătire ① şi ridicați-o ②.

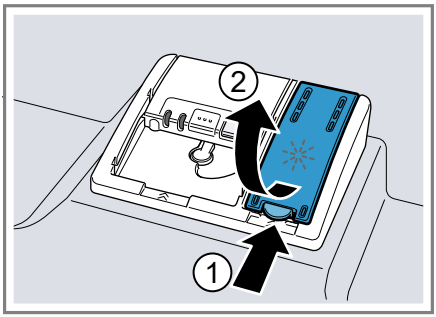

2. Umpleți cu soluție de clătire până la marcajul max.

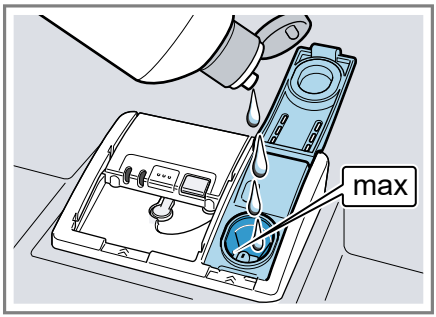

3. Dacă s-a deversat soluție de clătire, aceasta trebuie îndepărtată din interiorul maşinii de spălat vase.

   Soluția de clătire scursă poate genera formarea de spumă în exces în timpul procesului de spălare.
4. Închideți capacul rezervorului pentru soluția de clătire.

✔ Capacul se blochează făcând un clic.

11.2 Setarea cantității de soluție de clătire

Modificați cantitatea de soluție de clătire dacă pe veselă rămân urme sau pete de apă.

1. Apăsați ⏻.

2. Pentru a deschide setările de bază, apăsați cca. 3 secunde pe Setup 3 sec..
✔ Pe display se afişează Hxx.
✔ Pe display se afişează set.
3. Apăsați pe Setup 3 sec. în mod repetat până când pe display se afişează valoarea r05 setată din fabrică.
4. Apăsați Start în mod repetat până se reglează cantitatea adecvată de adăugare a soluției de clătire.
   – La o treaptă joasă se furnizează o cantitate mai mică de soluție de clătire în timpul procesului de clătire şi se reduc urmele lăsate pe veselă.
   – La o treaptă mai mare se furnizează o cantitate mai mare de soluție de clătire în timpul procesului de clătire, se reduc petele de apă şi se obține un rezultat superior la uscare.
5. Pentru a salva setările apăsați pe Setup 3 sec. 3 secunde.

11.3 Oprirea instalației de clătire

Dacă vă deranjează indicatorul de umplere cu soluție de clătire, de exemplu, atunci când folosiți detergenți combinați cu componente de soluție de clătire, puteți opri instalația de clătire.

Recomandare: Funcția soluției de clătire este limitată la detergenții combinați. Dacă utilizați soluție de clătire. obțineți de cele mai multe ori rezultate mai bune.

1. Apăsați ⏻.
2. Pentru a deschide setările de bază, apăsați cca. 3 secunde pe Setup 3 sec..
✔ Pe display se afişează Hxx.
✔ Pe display se afişează set.
3. Apăsați pe Setup 3 sec. în mod repetat până când pe display se afişează valoarea r05 setată din fabrică.
4. Apăsați pe Start în mod repetat până când se afişează pe display r00.
5. Pentru a salva setările apăsați pe Setup 3 sec. 3 secunde.
✔ Instalația de clătire este oprită şi indicatorul de adăugare a soluției de clătire este dezactivat.

12 Detergentul

12.1 Detergenți adecvați

Utilizați numai detergenți care sunt concepuți special pentru maşinile de spălat vase. Sunt adecvați atât detergenții solo, cât şi detergenții combinați.
Pentru a obține rezultate optime de spălare şi uscare, utilizați detergenții solo în combinație cu aplicarea separată de săruri speciale → *Pagina 27* şi soluție de clătire → *Pagina 29*.
Detergenții moderni, performanți utilizează majoritatea o combinație de cantitate mică de substanțe alcaline, împreună cu fosfați şi enzime. Enzimele descompun amidonul şi dizolvă albumina. Pentru îndepărtarea petelor de culoare, de exemplu pete de ceai sau ketchup se foloseşte în special înălbitor pe bază de oxigen.

Notă: Respectați indicațiile producătorului pentru fiecare detergent în parte.

Recomandare: Detergenți adecvați se pot achiziționa online, prin intermediul paginii noastre de Internet sau de la unitatea de service abilitată → *Pagina 55*.

Tablete

Tabletele sunt adecvate pentru toate sarcinile de curățare şi nu trebuie dozare.
La programele scurtate, tabletele nu se pot dizolva complet şi rămân resturi de detergent. Din acest motiv poate fi afectat efectul curățării.

Detergenți pulbere

Detergenții pulbere se recomandă la programele cu durată scurtată.
Dozarea se poate adapta la gradul de murdărire.

Detergenți lichizi

Detergenții lichizi acționează mai rapid şi se recomandă la programele cu durată scurtată, fără prespălare.
Se poate întâmpla ca detergentul lichid alimentat să iasă în ciuda compartimentului pentru soluția de spălare închis. Aceasta nu reprezintă o deficiență sau un aspect critic dacă respectați următoarele detalii:

- Selectați numai un program fără prespălare.
- Nu setați o programare a orei de pornire pentru începerea programului.

Dozarea se poate adapta la gradul de murdărire.

Detergenți Solo

Detergenții Solo sunt produse, care în afară de detergent nu mai conțin şi alte componente, de exemplu, detergenți sub formă de pulbere sau detergenți lichizi.
Cu detergenții sub formă de pulbere şi detergenții lichizi, dozarea se poate adapta individual la gradul de murdărire a veselei.
Pentru a obține rezultate mai bune de spălare şi clătire şi pentru a preveni defectarea aparatului, să utilizați suplimentar săruri speciale → *Pagina 27* şi soluție de clătire → *Pagina 29*.

Detergenți combinați

Pe lângă detergenții convenționali Solo există şi o gamă de produse cu funcții suplimentare. Aceste produse conțin adesea pe lângă detergenți şi soluții de clătire şi înlocuitori de săruri (3in1) şi în funcție de combinație (4in1, 5in1, ...), şi alte componente suplimentare ca de exemplu, protector pentru sticlă sau luciu pentru oțel inoxidabil.
Detergenții combinați acționează conform datelor producătorului, de regulă, numai până la un grad de duritate a apei de 21 °dH. Peste un grad de duritate a apei de 21 °dH trebuie să adăugați săruri speciale şi soluție de clătire. Pentru a obține cele mai bune rezultate de spălare şi uscare vă recomandăm ca de la un grad de duritate a apei de 14 °dH să utilizați săruri speciale şi soluție de clătire. Dacă utilizați detergenți combinați, programul maşinii de spălat se adaptează automat pentru a obține cele mai bune rezultate de spălare şi uscare posibile.

12.2 Detergenți inadecvați

Nu utilizați detergenți care ar putea produce defectări ale aparatului sau periclitări ale stării de sănătate.

Detergent pentru spălare manuală

Detergentul manual poate genera formarea de spumă în exces şi poate produce defectarea aparatului.

Detergenți cu conținut de clor

Reziduurile de clor de pe veselă pot periclita starea de sănătate.

12.3 Observații cu privire la detergenți

Respectați observațiile cu privire la detergenți, în cadrul utilizării zilnice.

- Utilizați produse de curățare cu marcajul "Bio" sau "Eco" (din motive ce țin de protecția mediului) de regulă, cantități mai mici de substanțe active sau renunțați complet la anumite ingrediente. Efectul de curățare poate fi limitat.
- Setați instalația de clătire sau instalația de dedurizare pe detergentul solo utilizat sau pe detergentul combinat.
- Detergenții combinați cu înlocuitori de săruri pot fi utilizați conform indicațiilor producătorului, numai până la un anumit grad de duritate a apei, cel mai adesea 21 °dH, fără a fi necesară adăugarea de săruri speciale. Pentru a obține cele mai bune rezultate de spălare şi uscare vă recomandăm ca de la un grad de duritate a apei de 14 °dH să utilizați săruri speciale.
- Pentru a preveni lipirile, prindeți detergenții cu înveliş solubil în apă numai cu mâinile uscate şi introduceți-i numai într-un compartiment pentru detergent uscat.
- Chiar dacă se aprind indicatorul de adăugare a soluției de clătire şi indicatorul de umplere cu săruri speciale, programele de spălare se derulează impecabil la utilizarea detergenților combinați.
- Funcția soluției de clătire este limitată la detergenții combinați. Dacă utilizați soluție de clătire. obțineți de cele mai multe ori rezultate mai bune.
- Utilizați tablete cu o putere de uscare specială.

12.4 Introduceți detergentul

1. Pentru a deschide compartimentul pentru detergent, apăsați zăvorul.
2. Puneți detergent numai în compartimentul pentru detergent uscat.

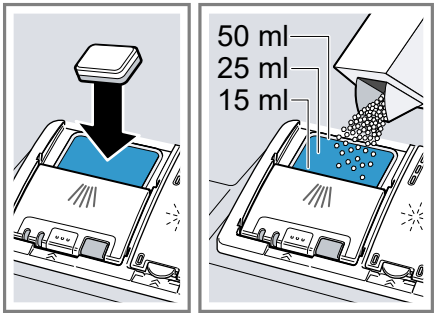

Dacă utilizați tablete, este suficientă o tabletă. Introduceți tabletele transversal.
Dacă utilizați detergenți sub formă de pulbere sau detergenți lichizi, să respectați instrucțiunile de dozare ale producătorului şi segmentarea pentru dozare din compartimentul pentru detergent.
La o murdărire normală sunt suficienți 20 ml – 25 ml de detergent. În cazul veselei puțin murdare, este suficientă o cantitate de detergent ceva mai mică decât cea indicată.

3. Închideţi capacul compartimentului pentru detergent.

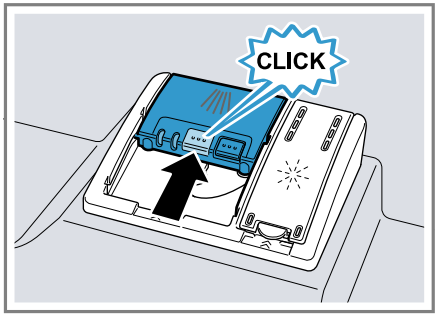

✔ Capacul se blochează făcând un clic.
✔ Compartimentul pentru detergent se deschide automat în funcţie de program, la momentul optim, în timpul derulării programului. Detergentul sub formă de pulbere şi detergentul lichid se distribuie în interiorul maşinii de spălat vase şi se dizolvă. Tabletele cad în cuva de colectare a tabletelor şi se dizolvă în mod dozat. Nu aşezaţi obiecte în cuva de colectare a tabletelor pentru ca tableta să se poată dizolva uniform.

Recomandare: Dacă utilizaţi detergenţi pulbere şi dacă selectaţi un program cu prespălare, puteţi adăuga în plus puţin detergent pe uşa interioară a aparatului.

13 Veselă

Spălaţi numai vesela adecvată pentru a fi spălată în maşina de spălat vase.

Notă: Decoraţiunile din email, obiectele din aluminiu şi argint se pot decolora sau albi în timpul ciclului de spălare. Tipurile de sticlă sensibile pot deveni mate după câteva cicluri de spălare.

13.1 Deteriorări ale sticlei şi ale veselei

Spălaţi numai paharele şi porţelanurile care sunt indicate de producător ca fiind adecvate pentru spălarea în maşina de spălat vase. Preveniţi deteriorările sticlei şi veselei.

Cauză	Recomandare
Următoarele obiecte de veselă nu sunt adecvate pentru a fi spălate în maşina de spălat vase: ■ Tacâmuri şi alte piese de veselă din lemn ■ Pahare cu ornamente, veselă artizanală sau antică ■ Piese din material plastic, care nu sunt rezistente la căldură ■ Veselă din cupru şi staniu ■ Veselă murdară de cenuşă, ceară, vaselină şi vopsea ■ Piese de veselă foarte mici	Spălaţi numai vesela care este indicată de producător ca fiind adecvată pentru spălarea în maşina de spălat vase.
Compoziţia chimică a detergentului cauzează deteriorări.	Utilizaţi un detergent care este indicat de producător ca fiind protector pentru veselă.

Cauză	Recomandare
Detergenții puternic coroziv-alcalini sau cu conținut puternic acid, utilizați în mod special în domeniul comercial sau industrial, în combinație cu piese din aluminiu nu sunt adecvați pentru mașina de spălat vase.	Dacă utilizați detergenți puternic coroziv-alcalini sau cu conținut puternic acid, mai ales din domeniul comercial sau industrial, nu introduceți piese de aluminiu în interiorul aparatului
Temperatura apei pentru acest program este prea mare.	Alegeți un program cu temperaturi mai mici. Scoateți obiectele din sticlă şi tacâmurile din aparat cât mai repede după terminarea programului.

13.2 Încărcarea veselei

Introduceți vesela corect pentru a optimiza rezultatul spălării şi a preveni apariția deteriorărilor la veselă şi la aparat.

Notă
Încărcați coșurile de vase astfel încât nici o veselă proeminentă să nu afecteze închiderea ușii. Vasele proeminente pot face ca ușa aparatului să fie împinsă în timpul derulării programului, ceea ce poate duce la ieșirea aburului și la scurgeri de apă în zona ușii. Prin aceasta mobila în care este încorporată mașina poate fi deteriorată.

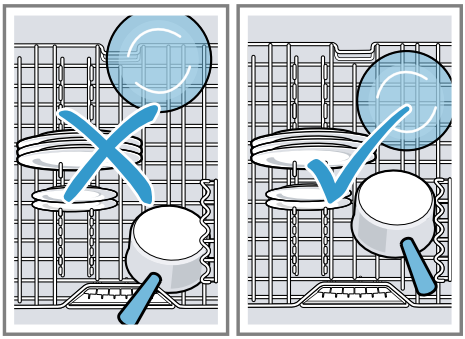

Recomandări

- Dacă utilizați acest aparat, economisiți energie şi apă comparativ cu spălarea manuală.
- Pe pagina noastră de Internet se găsesc exemple despre cum puteți încărca aparatul eficient.
- Pentru a economisi energie şi apă, este optim să încărcați aparatul cu numărul maxim de tacâmuri normale (încărcare standard cu veselă și tacâmuri).
  → *"Date tehnice", Pagina 56*
- Pentru a obține rezultate de spălare şi uscare mai bune, aşezați obiectele curbate şi obiectele cu scobituri înclinate, pentru a permite scurgerea apei.

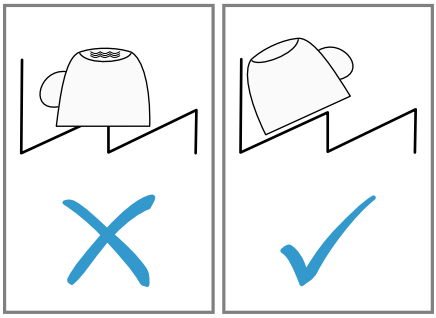

1. Îndepărtați resturile mari de alimente de pe veselă.

Pentru a face economie de resurse, nu prespălați vesela sub apa de la robinet.

2. Introduceți vesela în maşină şi respectați următoarele aspecte:
   - Aşezați vesela foarte murdară, de exemplu, oalele, în coşul pentru vase de jos. Datorită jetului puternic al pulverizatorului, obțineți un rezultat de spălare mai bun.
   - Pentru a preveni deteriorarea vaselor, aşezați-le într-o poziție sigură, în care să nu fie posibilă răsturnarea.
   - Pentru a preveni rănirile, introduceți tacâmurile cu partea ascuțită şi tăioasă în jos.
   - Aşezați vasele cu deschiderile în jos pentru a nu se acumula apă în ele.
   - Nu blocați brațele de pulverizare pentru ca acestea să se poată roti.
   - Nu aşezați piese mici în cuva de colectare a tabletelor şi nu o blocați cu vase pentru a nu bloca capacul compartimentului penru detergent.

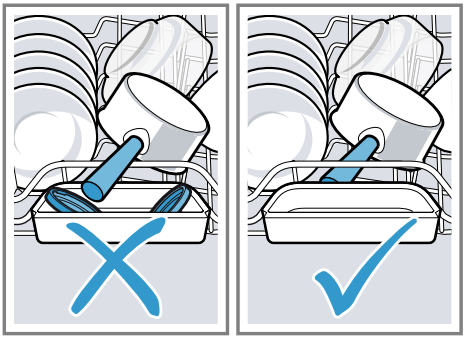

13.3 Scoaterea veselei din maşină

⚠ **AVERTISMENT**
Pericol de rănire!
Vesela fierbinte poate produce arsuri pe piele. Vesela fierbinte este sensibilă la şoc, se poate sparge şi poate duce la vătămări corporale.

- Lăsați vesela să se răcească puțin după terminarea programului şi scoateți-o din maşină numai după aceea.

1. Pentru a preveni prelingerea picăturilor de apă pe veselă, introduceți vesela de jos în sus.
2. Verificați interiorul maşinii de spălat vase şi accesoriile cu privire la murdărire şi dacă este cazul, curățați-le.
   → *"Curățare şi îngrijire", Pagina 42*

14 Utilizarea de bază

14.1 Pornirea aparatului

- Apăsați pe ⏻.

  Programul Eco 50° este prereglat. Programul Eco 50° este un program ecologic şi este adecvat pentru spălarea vaselor cu grad de murdărire normal. Este cel mai eficient program în ceea ce priveşte combinarea consumului de energie şi apă pentru acest tip de veselă şi este produs în conformitate cu Regulamentul UE privind proiectarea ecologică.
  Dacă nu folosiți aparatul timp de 10 minute, aparatul se deconectează automat.

14.2 Setarea programului

Pentru a adapta ciclul de spălare la gradul de murdărire a veselei, setați un program adecvat.

Cerință: Ușa aparatului este închisă.

- ▸ Apăsați tasta de program adecvată.
- ✔ Programul este setat şi tasta programului se aprinde intermitent.
- ✔ Pe display se afişează timpul de derulare a programului rămas.

14.3 Setarea funcției suplimentare

Pentru a completa programul de spălare selectat, puteți seta funcții suplimentare.

Notă: Funcțiile suplimentare comutabile depind de programul selectat.

- ▸ Apăsați pe tasta funcției suplimentare adecvate.
  → *"Funcțiile suplimentare", Pagina 23*
- ✔ Funcția suplimentară este setată şi tasta funcției suplimentare clipeşte.

14.4 Setarea programării orei de pornire

Puteți decala pornirea programului cu până la 24 de ore.

1. Apăsați ◷.
- ✔ Pe afişaj apare "h:01".
2. Cu ◷ setați pornirea dorită a programului.
3. Apăsați Start.
- ✔ Programarea orei de pornire este activată.

Recomandare: Dezactivați programarea orei de pornire apăsând în mod repetat ◷ până apare pe display "h:00".

14.5 Pornirea programului

- ▸ Apăsați pe Start.
- ✔ Programul s-a terminat când pe display apare "0h:00m".

Observații

- Dacă doriți să mai adăugați vase în timpul funcționării, nu folosiți cuva de colectare a tabletelor ca mâner pentru coşul pentru vase de sus. V-ați putea atinge de tableta dizolvată.
- Puteți schimba programul în curs de derulare numai dacă întrerupeți programul.
  → *"Anularea programului", Pagina 37*
- Pentru a economisi energie, aparatul se opreşte automat la 1 minut după terminarea programului. Dacă deschideți uşa aparatului imediat după terminarea programului, aparatul se opreşte după 4 secunde.

14.6 Activarea blocării tastelor

Blocarea tastelor împiedică utilizarea nedorită sau necorespunzătoare a aparatului în timpul funcționării.

- ▸ Apăsați pe ⊂⊃ cca. 3 secunde.
- ✔ Este activată blocarea tastelor şi se va dezactiva automat odată cu încheierea programului.
- ✔ Când aparatul se utilizează, pe display se aprinde intermitent ⊂⊃.
- ✔ În cazul unei pene de curent, blocarea tastelor rămâne activată.

14.7 Dezactivarea blocării tastelor

- ▸ Apăsați pe ⊂⊃ cca. 3 secunde.

14.8 Întreruperea programului

Notă: Dacă deschideți uşa aparatului la un aparat încălzit, lăsați-o întredeschisă câteva minute şi închideți-o după aceea. În acest mod evitați să se formeze o presiune excesivă în aparat şi să se redeschidă uşa aparatului.

1. Apăsați pe ⏻.
✔ Programul se salvează şi aparatul se opreşte.
2. Pentru a continua programul, apăsați pe ⏻.

14.9 Anularea programului

Pentru a încheia un program înainte de final sau pentru a schimba un program pornit, trebuie să întrerupeți programul.

▸ Apăsați pe Reset 4 sec. cca. 4 secunde.
✔ Se aprind toate indicatoarele.
✔ În momentul în care s-au stins indicatoarele, pe display apare "0h:01m" şi apa reziduală se evacuează.
✔ Programul se întrerupe şi se încheie după cca. 1 minut.

14.10 Deconectarea aparatului

1. Respectați indicațiile pentru utilizarea în siguranță → *Pagina 11*.
2. Apăsați ⏻.

Recomandare: Dacă apăsați pe ⏻ în timpul ciclului de spălare, se întrerupe programul în curs de derulare. Dacă porniți aparatul, programul continuă automat.

15 Setările de bază

Puteți regla setările de bază ale aparatului după cum este necesar.

15.1 Prezentare generală a setărilor de bază

Setările de bază depind de dotarea aparatului dumneavoastră.

Setare de bază	Text pe display	Selecție	Descriere
Duritatea apei	H04 [1]	H00 - H07	Setați duritatea apei la instalația de dedurizare a apei. → *"Reglarea instalației de dedurizare", Pagina 27* Treapta H00 dezactivează instalația de dedurizare.
Adăugare soluție de clătire	r05 [1]	r00 - r06	Setați cantitatea de soluție de clătire. Cu treapta r00 dezactivați instalația de clătire.
Uscare intensivă	d00 [1]	d00 - d01	Temperatura creşte în timpul clătirii şi astfel se obține un rezultat mai bun la clătire. Timpul de funcționare se poate mări puțin. **Notă:** Neadecvat pentru vase sensibile. Activarea "d01" sau dezactivarea "d00" uscării intensive.
Apa caldă	A00 [1]	A00 - A01	Setați racordul la apă rece sau la apă caldă. Setați aparatul numai pe apă caldă dacă apa caldă se prepară mai convenabil din punct de vedere al consumului de energie şi dacă este disponibilă o instalație adecvată, de exemplu, o instalație solară cu conductă de recirculare. Temperatura apei ar trebui să fie de minim 40 °C şi de maxim 60 °C. Pornirea "A01" sau oprirea "A00" apei calde.

[1] Setările din fabricație (pot fi diferite în funcție de tipul aparatului)

Setare de bază	Text pe display	Selecție	Descriere
Wi-Fi	Cn0	Cn0 - Cn1	Activarea sau dezactivarea conexiunii la rețeaua fără cablu. Treapta "Cn0" dezactivează coenxiunea la rețeaua fără fir. Această setare de bază este disponibilă numai după ce ați conectat aparatul cu aplicația Home Connect. → *"Home Connect ", Pagina 40*
Remote Start	rc1	rc0 - rc2	Activați sau dezactivați → *"Remote Start ", Pagina 41*. Sunt posibile următoarele setări: ■ La setarea "rc0", funcția este dezactivată permanent. ■ La setarea "rc1", funcția se poate selecta prin intermediul butonului . → *"Remote Start Activarea ", Pagina 41* ■ La setarea "rc2", funcția este activată permanent. Această setare de bază este disponibilă numai după ce ați conectat aparatul cu aplicația Home Connect. → *"Home Connect ", Pagina 40*
Setare din fabrică	rE	Porniți cu Start YES Confirmați cu Start	Resetați setările modificate la setările din fabrică. Setările trebuie efectuate la prima punere în funcțiune.

[1] Setările din fabricație (pot fi diferite în funcție de tipul aparatului)

15.2 Modificarea setărilor de bază

Recomandare: Conectați aparatul dvs. cu un terminal mobil. Prin intermediul aplicației Home Connect puteți efectua confortabil toate setările.
→ *"Home Connect ", Pagina 40*

1. Apăsați ⏻.
2. Pentru a deschide setările de bază, apăsați cca. 3 secunde pe Setup 3 sec..

✔ Pe display se afişează Hxx.
✔ Pe display se afişează set.

3. Apăsați pe Setup 3 sec. în mod repetat până când pe display se afişează setarea dorită.
4. Apăsați pe Start în mod repetat până când pe display se afişează valoarea adecvată.

   Puteți modifica mai multe setări.
5. Pentru a salva setările apăsați pe Setup 3 sec. 3 secunde.

16 Home Connect

Acest aparat poate fi conectat la rețeaua de internet. Conectați aparatul dvs la un terminal mobil pentru a putea opera funcțiile prin intermediul unei aplicații Home Connect.
Serviciile Home Connect nu sunt disponibile în toate țările. Accesibilitatea funcției Home Connect depinde de accesibilitatea serviciilor Home Connect în țara dumneavoastră. Mai multe informații pe această temă se găsesc pe: www.home-connect.com.
Pentru a putea utiliza Home Connect stabiliți mai întâi conecțiunea cu rețeaua dvs. WLAN (Wi-Fi[1]) şi cu aplicația Home Connect.

Aplicația Home Connect vă ghidează prin întregul proces de autentificare. Pentru a realiza setările, urmați etapele indicate în cadrul aplicației Home Connect.

Recomandare: Respectați, de asemenea, şi indicațiile din aplicația Home Connect.

Notă: Respectați indicațiile privind siguranța din aceste instrucțiuni de utilizare şi asigurați-vă că acestea sunt respectate şi atunci când utilizați aparatul prin intermediul aplicației Home Connect în timp ce nu vă aflați acasă.
→ *"Siguranța", Pagina 4*

16.1 Instalarea aplicației Home Connect

1. Instalați aplicația Home Connect pe dispozitivul dumneavoastră mobil.
2. Porniți aplicația Home Connect şi configurați accesul pentru Home Connect.

   Aplicația Home Connect vă ghidează prin întregul proces de autentificare.

16.2 Instalarea Home Connect

Cerințe

- Aplicația Home Connect este instalată pe un dispozitiv mobil.
- La locul instalării, aparatul recepționează rețeaua locală WLAN (Wi-Fi).
- Hubloul aparatului este închis.

[1] Wi-Fi este o marcă înregistrată a companiei Wi-Fi Alliance.

1. Deschideţi aplicaţia Home Connect şi scanaţi următorul cod QR.

2. Urmaţi instrucţiunile din cadrul aplicaţiei Home Connect.

16.3 Remote Start

Prin intermediul aplicaţiei Home Connect puteţi porni aparatul cu terminalul dvs. mobil.

Recomandare: Dacă în Setările de bază → *Pagina 39* ale acestei funcţii setaţi "rc2", funcţia este activată permanent şi puteţi porni aparatul în orice moment cu un terminal mobil.

Remote Start Activarea

Dacă în setările de bază ale acestei funcţii aţi setat "rc1", activaţi funcţia la aparatul dvs.

Cerinţe

- Aparatul este conectat la reţeaua dvs. locală WLAN.
- Aparatul este conectat cu aplicaţia Home Connect.
- În Setările de bază → *Pagina 39* ale acestei funcţii este setat "rc1".
- Este selectat un program.

▸ Apăsaţi pe .

Dacă deschideţi uşa aparatului, funcţia se dezactivează automat.

✔ Se aprinde butonul .

Recomandare: Pentru a dezactiva funcţia apăsaţi pe .

16.4 Protecţia datelor

Respectaţi indicaţiile referitoare la protecţia datelor.
La prima conectare a aparatului dvs. la reţeaua dvs. conectată la Internet, aparatul dvs. transmite următoarele categorii de date către serverul Home Connect (prima înregistrare):

- Identificarea unică a aparatului (constând din codurile aparatului şi adresa MAC a modulului de comunicaţie Wi-Fi înglobat).
- Certificatul de securitate al modulului de comunicaţie Wi-Fi (pentru securizarea conexiunii din punct de vedere al tehnicii informaţionale).
- Versiunea actuală a software-ului şi hardware-ului aparatului dvs. de uz casnic.
- Stadiul unei eventuale reveniri anterioare la setările din fabrică.

Această primă înregistrare pregăteşte utilizarea funcţionalităţilor Home Connect şi este necesară abia în momentul în care doriţi să folosiţi pentru prima dată funcţionalităţi Home Connect.

Notă: Luaţi în considerare faptul că funcţionalităţile Home Connect pot fi utilizate doar în legătură cu aplicaţia Home Connect. Informaţii referitoare la protecţia datelor pot fi consultate în aplicaţia Home Connect.

17 Curățare şi îngrijire

Pentru a asigura funcționarea optimă a aparatului pentru o perioadă îndelungată de timp, curățați-l şi îngrijiți-l cu atenție.

17.1 Curățarea interiorului maşinii de spălat

⚠ **AVERTISMENT**
Pericol de afectare a sănătății!
Utilizarea detergenților cu conținut de clor poate duce la periclitarea stării de sănătate.
- Să nu utilizați niciodată detergenți cu conținut de clor.

1. Îndepărtați impuritățile grosiere din interiorul maşinii cu o lavetă umedă.
2. Umpleți compartimentul pentru detergent cu detergent.
3. Alegeți programul cu temperatura cea mai ridicată.
4. Porniți programul fără veselă.
→ *Pagina 36*

17.2 Detergenți

Utilizați numai detergenți adecvați pentru curățarea aparatelor.
→ *"Utilizarea în siguranță", Pagina 11*

17.3 Sugestii pentru întreținerea aparatului

Respectați sugestiile pentru întreținerea aparatului pentru a menține funcționalitatea aparatului pe durată îndelungată.

Măsură	Avantaj
Ştergeți cu regularitate etanşările uşii, masca frontală a maşinii şi panoul de control cu o lavetă umedă şi cu detergent de vase.	Piesele aparatului se mențin curate şi igienice.
În periodele de neutilizare mai îndelungate lăsați uşa aparatului întredeschisă.	Astfel se evită formarea mirosurilor neplăcute.

17.4 Curățare maş

Depunerile cum ar fi, de exemplu, cele de resturi alimentare şi calcar, pot conduce la apariția defecțiunilor la aparatul dvs. Pentru a preveni apariția defecțiunilor şi formarea mirosurilor neplăcute, vă recomandăm să curățați aparatul cu regularitate.
Curățare maş în combinație cu utilizarea agenților de întreținere şi detergenților pentru maşină din magazinele de specialitate reprezintă programul adecvat pentru curățarea aparatului dvs.

Recomandare: Agenții de întreținere şi detergenții noştri testați şi aprobați pentru maşinile de spălat vase se găsesc pe Internet la https://www.bosch-home.com/store sau se pot procura prin intermediul Serviciului clienți.

Curățare maş este un program, în timpul căruia se îndepărtează diferite depuneri într-un ciclu de spălare. Curățarea are loc în două faze:

Faza	Îndepărtare	Detergentul	Plasare
1	Grăsime şi calcar	Agent de întreținere a maşinii lichid sau detartrant pentru maşină sub formă de praf.	Interiorul aparatului, de exemplu, sticla agățată în suportul pentru tacâmuri sau praful introdus în interior.
2	Resturi alimentare şi depuneri	Detergent pentru maşină	Compartiment pentru detergenți

Pentru o putere optimă de curățare, programul dozează detergenții separat în faza de curățare corespunzătoare. Pentru aceasta este necesară o plasare corectă a detergenților. Dacă la panoul de control se aprinde indicatorul pentru Curățare maş sau dacă se fac recomandări pe display în acest sens, efectuați Curățare maş fără vase. După ce ați efectuat Curățare maş, indicatorul se stinge. Dacă aparatul dvs. nu are o funcție de memento, efectuați întreținerea maşinii la fiecare 2 luni.

Efectuarea Curățare maş

Observații

- Efectuați programul Curățare maş fără veselă introdusă.
- Utilizați agenți de întreținere a maşinii şi detergenți concepuți special pentru maşina de spălat vase.
- Atenție, în cuva aparatului nu trebuie să se afle piese din aluminiu, de exemplu, filtre de unsoare de la hote sau oale din aluminiu.
- Dacă nu ați efectuat Curățare maş după 3 cicluri de spălare, indicatorul pentru Curățare maş se stinge automat.
- Pentru a obține o putere optimă de curățare, acordați atenție unei plasări corecte a detergenților.
- Respectați instrucțiunile de siguranță de pe ambalajele agenților de întreținere a maşinii şi detergenților pentru maşină.

1. Îndepărtați impuritățile grosiere din interiorul maşinii cu o lavetă umedă.
2. Curățați sitele.
3. Plasați agentul de întreținere a maşinii în interiorul aparatului.

   Utilizați agenți de întreținere a maşinii concepuți special pentru maşina de spălat vase.
4. Umpleți complet compartimentul pentru detergent cu detergent pentru maşină.

   Nu introduceți detergent pentru maşină în plus, în interiorul aparatului.
5. Apăsați pe .
6. Apăsați pe Start.

✔ Se execută Curățare maş.

✔ Dacă programul s-a încheiat, se stinge indicatorul pentru Curățare maş.

17.5 Sistemul de filtre

Sistemul de filtre filtrează impurităţile grosiere din circuitul de spălare.

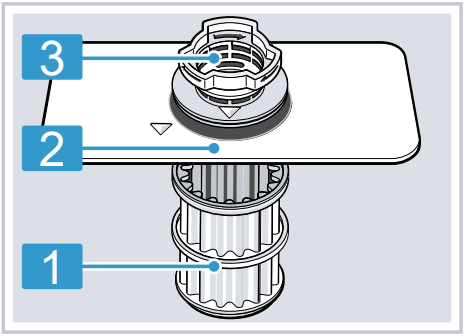

1	Microsită
2	Sita fină
3	Sită grosieră

Curăţarea sitelor

Impurităţile din apa de spălare pot înfunda sitele.

1. După fiecare utilizare a maşinii, verificaţi dacă există resturi alimentare pe site.
2. Rotiţi sita grosieră în sens invers acelor de ceasornic ① şi extrageţi sistemul de filtre ②.
   – Atenţie, să nu cadă obiecte străine în cuva pompei.

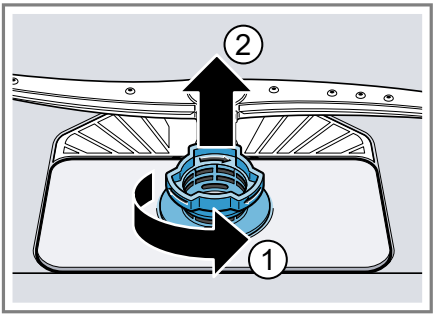

3. Scoateţi microsita prin partea de jos.

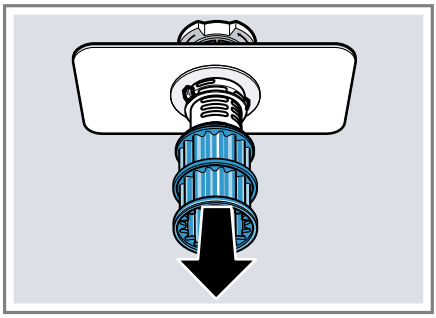

4. Apăsaţi butoanele de blocare ① apropiindu-le unul de celălalt şi ridicaţi sita grosieră prin partea de sus ②.

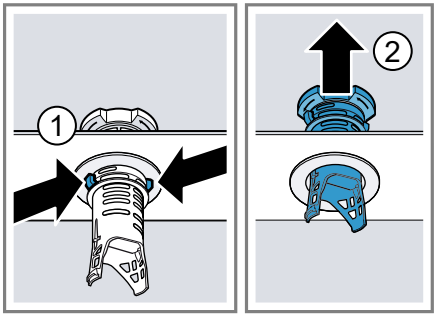

5. Curăţaţi elementele sitelor sub jet de apă.

   Curăţaţi temeinic marginea murdară dintre sita grosieră şi sita fină.
6. Asamblaţi sistemul de site.

   Acordaţi atenţie ciocurilor de blocare să fie fixate pe sita grosieră.

7. Introduceți sistemul de filtre în aparat şi rotiți sita grosieră în sensul acelor de ceasornic.
   – Acordați atenție marcajelor cu săgeată să fie orientate față în față.

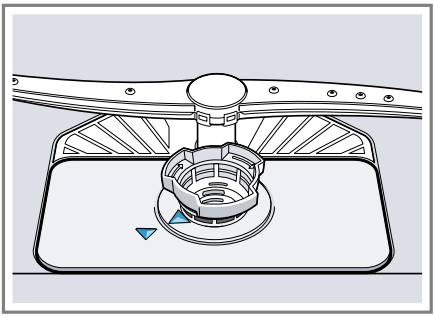

Recomandare: Conectați aparatul dvs. cu un terminal mobil. Aplicația Home Connect vă informează imediat când trebuie să curățați sitele.
→ *"Home Connect ", Pagina 40*

17.6 Curățarea brațelor de pulverizare

Calcarul şi resturile alimentare din apa de spălare pot obtura duzele şi lagărele brațelor de pulverizare. Curățați cu regularitate brațele de pulverizare.

1. Deşurubați brațul de pulverizare superior ① şi trageți-l în jos ②.

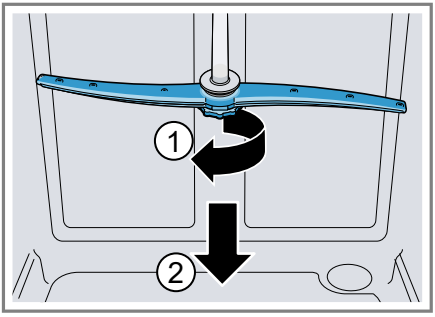

2. Scoateți brațul de pulverizare inferior trăgându-l în sus.

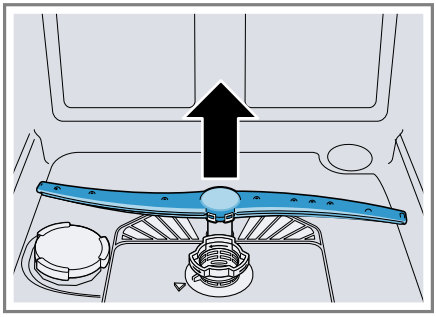

3. Verificați duzele de ieşire ale brațelor de pulverizare sub jet de apă cu privire la înfundări şi dacă este cazul, îndepărtați corpurile străine.
4. Montați brațul de pulverizare inferior.
   ✔ Brațul de pulverizare se blochează făcând un clic.
5. Montați brațul de pulverizare superior şi înşurubați-l bine.

18 Remediaţi defecţiunile

Defecţiunile minore pot fi remediate chiar de dumneavoastră. Înainte de a contacta unitatea de service, consultaţi informaţiile privind remedierea defecţiunilor. Astfel evitaţi cheltuielile inutile.

Recomandare: Informaţii şi explicaţii suplimentare referitoare la remedierea defecţiunilor puteţi găsi prin scanarea codului QR din cuprins şi pe pagina noastră web www.bosch-home.com.

⚠ **AVERTISMENT**
Pericol de electrocutare!
Reparaţiile executate incorect sunt periculoase.
- Numai personalul de specialitate are permisiunea de a efectua lucrări de reparaţii la nivelul aparatului.
- La reparaţia aparatului trebuie utilizate numai piese de schimb originale.
- În cazul în care cablul de racordare la reţea al acestui aparat se deteriorează, el trebuie înlocuit cu un cablu de racordare special, care poate fi achiziţionat de la producător sau de la unităţile service abilitate ale acestuia.

Defecţiune	Cauzele şi remedierea defectelor
Indicatorul „Verifică alimentarea cu apă” clipeşte	Există o defecţiune tehnică. **1.** Apăsaţi ⏻. **2.** Scoateţi ştecherul aparatului din priză sau deconectaţi siguranţa. **3.** Aşteptaţi cel puţin 2 minute. **4.** Introduceţi ştecherul aparatului într-o priză sau conectaţi siguranţa. **5.** Porniţi aparatul. **6.** Dacă problema reapare: – Apăsaţi ⏻. – Închideţi robinetul de apă. – Scoateţi ştecherul din priză. – Contactaţi unitatea de service abilitată → *Pagina 55* şi menţionaţi codul de eroare.
E:30-00 se aprinde alternativ.	Este activat sistemul de protecţie a apei. **1.** Închideţi robinetul de apă. **2.** Apelaţi unitatea de service abilitată. → *Pagina 55*
E:31-00 se aprinde alternativ.	Este activat sistemul de protecţie a apei. **1.** Închideţi robinetul de apă. **2.** Apelaţi unitatea de service abilitată. → *Pagina 55*
E:32-00 se aprinde alternativ sau se aprinde indicatorul pentru alimentarea cu apă.	Furtunul de alimentare este îndoit. ▸ Montaţi furtunul de alimentare cu apă fără îndoituri.
	Robinetul de apă este închis.

Defecţiune	Cauzele şi remedierea defectelor
E:32-00 se aprinde alternativ sau se aprinde indicatorul pentru alimentarea cu apă.	▸ Deschideţi robinetul de apă.
	Robinetul de apă este blocat sau are depuneri de calcar. ▸ Deschideţi robinetul de apă. Când alimentarea cu apă este deschisă, debitul trebuie să fie de minim 10 l/min.
	Sitele din racordul la apă al furtunului de alimentare sau al furtunului AquaStop sunt înfundate. **1.** Opriţi aparatul. **2.** Scoateţi ştecherul din priză. **3.** Închideţi robinetul de apă. **4.** Deşurubaţi racordul la apă. **5.** Scoateţi sita din furtunul de alimentare cu apă 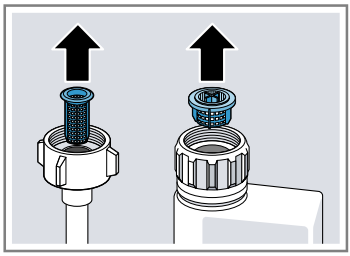 **6.** Curăţaţi sita. **7.** Aşezaţi sita în furtunul de alimentare cu apă. **8.** Înşurubaţi racordul la apă. **9.** Verificaţi etanşeitatea racordului la apă. **10.** Restabiliţi alimentarea cu energie electrică. **11.** Porniţi aparatul.
E:34-00 se aprinde alternativ.	Apă intră continuu în aparat. **1.** Închideţi robinetul de apă. **2.** Apelaţi unitatea de service abilitată. → *Pagina 55*

Defecţiune	Cauzele şi remedierea defectelor
E:61-02 se aprinde alternativ.	Nu este o defecţiune a aparatului. Pompa de evacuare este blocată sau capacul pompei de evacuare este desprins. 1. Curăţaţi pompa de evacuare. → *"Curăţarea pompei de evacuare", Pagina 53* 2. Închideţi capacul pompei de evacuare până se înclichetează corect. → *"Curăţarea pompei de evacuare", Pagina 53*
E:61-03 se aprinde alternativ. Nu se evacuează apa.	Nu este o defecţiune a aparatului. Racordul la sifon este încă închis sau furtunul de scurgere este îndoit sau astupat. 1. Verificaţi racordul la sifon şi deschideţi-l dacă este necesar. 2. Montaţi furtunul de evacuare fără îndoituri. 3. Îndepărtaţi reziduurile.
	Nu este o defecţiune a aparatului. Pompa de evacuare este blocată sau capacul pompei de evacuare este desprins. 1. Curăţaţi pompa de evacuare. → *"Curăţarea pompei de evacuare", Pagina 53* 2. Închideţi capacul pompei de evacuare până se înclichetează corect. → *"Curăţarea pompei de evacuare", Pagina 53*

Defecţiune	Cauzele şi remedierea defectelor
E:92-40 se aprinde alternativ.	Sitele sunt murdare sau înfundate. ▸ Curăţaţi sitele. → *"Curăţarea sitelor", Pagina 44*
Toate LED-urile sunt aprinse sau se aprind intermitent.	Se instalează eventual o actualizarea de software. **1.** Aşteptaţi până s-a instalat actualizarea software-ului. Acest proces poate dura cca. 30 minute. **2.** Dacă aparatul nu este gata de funcţionare după 30 minute, efectuaţi o resetare. – Apăsaţi tasta întrerupătorului principal pentru cca. 4 secunde. ✔ Aparatul dvs. se resetează.
	Sistemul electronic a recunoscut un defect. **1.** Apăsaţi tasta întrerupătorului principal pentru cca. 4 secunde. Aparatul se resetează şi reporneşte. **2.** Dacă problema reapare: – Deconectaţi aparatul. – Scoateţi fişa de reţea din priză sau deconectaţi siguranţa de la tabloul de siguranţe. – Aşteptaţi cel puţin 2 minute. – Conectaţi siguranţa de la tabloul de siguranţe sau introduceţi fişa de reţea în priză. – Porniţi aparatul. **3.** Dacă problema reapare: – Contactaţi unitatea de asistenţă tehnică. → *"Serviciul clienţi", Pagina 55*

Defecţiune	Cauzele şi remedierea defectelor
Resturi de mâncare pe veselă.	Vesela este aranjată prea strâns sau raftul este supraîncărcat. 1. Încărcaţi vesela cu suficient spaţiu liber. Jeturile de pulverizare trebuie să ajungă pe suprafaţa veselei. 2. Evitaţi formarea zonelor de atingere.
	Rotirea braţelor de pulverizare este blocată. ▸ Aşezaţi vesela astfel încât să nu împiedice rotirea braţului de pulverizare.
	Duzele braţelor de pulverizare sunt înfundate. ▸ Curăţaţi braţele de pulverizare. → *"Curăţarea braţelor de pulverizare", Pagina 45*
	Sitele sunt murdare. ▸ Curăţaţi sitele. → *"Curăţarea sitelor", Pagina 44*
	Sitele au fost montate greşit şi/sau nu au fost fixate. 1. Introduceţi sitele corect. → *"Sistemul de filtre", Pagina 44* 2. Fixaţi sitele.
	A fost selectat un program de spălare prea slab. ▸ Selectaţi un program de spălare mai puternic. → *"Programe", Pagina 20*

Defecţiune	Cauzele şi remedierea defectelor
Resturi de mâncare pe veselă.	Vesela a fost curăţată prea puternic în prealabil. Sistemul de senzori stabileşte o derulare mai slabă a programului. Impurităţile uscate nu au putut fi îndepărtate complet. ▸ Îndepărtaţi numai resturile mari de alimente şi nu prespălaţi vesela.
	Vasele înalte şi înguste nu se spală suficient în zona colţurilor. ▸ Nu introduceţi vasele înalte şi înguste prea înclinate şi nu le plasaţi în zona din colţ.
	Coşul pentru vase de sus nu este reglat la aceeaşi înălţime în partea dreaptă şi în partea stângă. ▸ Reglaţi coşul pentru vase de sus la aceeaşi înălţime în partea stângă şi în partea dreaptă. → *"Coş pentru vase de sus", Pagina 24*
Urme care pot fi îndepărtate se găsesc pe pahare, pahare cu aspect metalic şi tacâmuri.	Cantitatea de adăugare a soluţiei de clătire este setată la un nivel prea mare. ▸ Reglaţi instalaţia de clătire la o treaptă mai joasă. → *"Setarea cantităţii de soluţie de clătire", Pagina 29*
	Nu a fost adăugată soluţie de clătire. ▸ Umpleţi cu soluţie de clătire. → *"Adăugarea soluţiei de clătire", Pagina 29*
	În etapa de program Clătire există resturi de detergent. Capacul compartimentului pentru detergent a fost blocat cu piese de veselă şi nu s-a deschis complet. **1.** Introduceţi vesela în coşul pentru vase de sus atfel încât cuva de colectare a tabletelor să nu fie blocată de veselă. → *"Încărcarea veselei", Pagina 34* Piesele de veselă blochează capacul compartimentului pentru detergent. **2.** Nu plasaţi veselă sau odorizante în cuva de colectare a tabletelor.
	Vesela a fost curăţată prea puternic în prealabil. Sistemul de senzori stabileşte o derulare mai slabă a programului. Impurităţile uscate nu au putut fi îndepărtate complet. ▸ Îndepărtaţi numai resturile mari de alimente şi nu prespălaţi vesela.

Defecţiune	Cauzele şi remedierea defectelor
Urme de rugină pe tacâmuri.	Tacâmurile nu sunt suficient de rezistente la coroziune. Lamele de cuţit sunt frecvent afectate mai tare. ▸ Utilizaţi veselă rezistentă la ruginire.
	Tacâmurile ruginesc şi dacă sunt spălate împreună cu piese care ruginesc. ▸ Nu spălaţi vase care pot rugini.
	Conţinutul de săruri din apa de spălare este prea mare. **1.** Îndepărtaţi sărurile speciale vărsate din interiorul maşinii de spălat vase. **2.** Înşurubaţi capacul rezervorului de săruri speciale.
Resturi de detergent se găsesc în compartimentul pentru detergent sau în cuva de colectare a tabletelor.	Braţele de pulverizare au fost blocate prin piese de veselă şi de aceea nu s-a realizat clătirea detergentului. ▸ Asiguraţi-vă că braţele de blocare nu sunt blocate şi se pot roti liber.
	Compartimentul pentru detergent a fost umed la umplerea cu detergent. ▸ Adăugaţi detergent numai într-un compartiment pentru detergent uscat.
Se aprinde indicatorul de umplere pentru săruri speciale.	Lipsesc sărurile speciale. ▸ Umpleţi cu săruri speciale → *Pagina 27*.
	Senzorul nu detectează tabletele de săruri speciale. ▸ Nu utilizaţi tablete de săruri speciale.

18.1 Curăţarea pompei de evacuare

Resturile alimentare de mari dimensiuni sau corpurile străine pot obtura pompa de evacuare a apei. În momentul în care apa de spălare nu se mai scurge corect, trebuie să curăţaţi pompa de evacuare.

⚠ **AVERTISMENT**
Pericol de rănire!
Obiectele tăioase şi ascuţite cum ar fi cioburile de sticlă pot bloca pompa de evacuare a apei şi pot produce răniri.
- Îndepărtaţi corpurile străine cu atenţie.

1. Deconectaţi aparatul de la reţeaua de alimentare cu energie electrică.
2. Scoateţi coşul pentru vase de sus şi de jos.
3. Scoateţi sistemul de filtre.
4. Evacuaţi apa existentă.
   Dacă este cazul, folosiţi un burete.
5. Desprindeţi capacul pompei cu ajutorul unei linguri şi prindeţi-l de nervură.

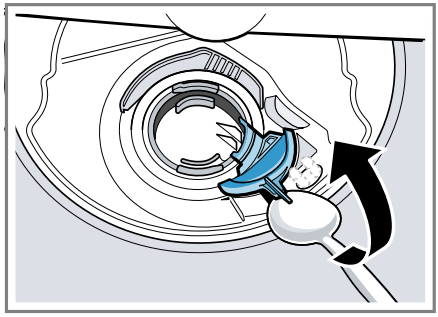

6. Ridicaţi capacul pompei înclinat spre interior şi extrageţi-l.
✔ Acum aveţi acces manual la roata cu palete.
7. Îndepărtaţi resturile de mâncare şi corpurile străine din zona rotorului cu palete.
8. Introduceţi capacul pompei ① şi apăsaţi-l în jos ②.

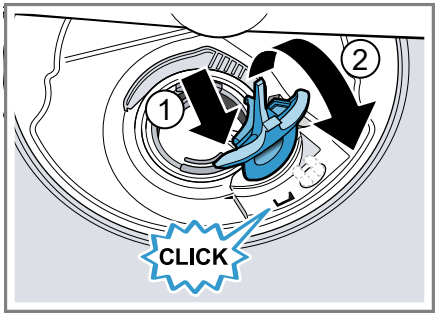

✔ Capacul pompei se fixează făcând un clic.
9. Montaţi sistemul de filtre.
10. Introduceţi coşul pentru vase de jos şi de sus.

19 Transport, depozitare şi eliminare

19.1 Demontarea aparatului

1. Deconectaţi aparatul de la reţeaua de alimentare cu energie electrică.
2. Închideţi robinetul de alimentare cu apă.
3. Desfaceţi racordul la apa evacuată.
4. Desfaceţi racordul la apă potabilă.
5. Slăbiţi şuruburile de prindere de la piesele de mobilier dacă există.
6. Demontaţi placa de bază, dacă există.
7. Extrageţi aparatul cu atenţie şi trageţi furtunul.

19.2 Asigurarea protecției la îngheț a aparatului

Dacă aparatul este amplasat într-un spațiu expus înghețului, de ex. o casă de vacanță, aeasta trebuie golit complet.

- Goliți aparatul.
  → *"Transportarea aparatului", Pagina 54*

19.3 Transportarea aparatului

Pentru a preveni defectarea aparatului, să goliți aparatul înainte de transportare.

Notă: Aparatul se va transporta numai în poziție verticală pentru ca apa rămasă să nu ajungă în sistemul de comandă al mașinii și să ducă la survenirea defecțiunilor la aparat.

1. Scoateți vasele din aparat.
2. Asigurați piesele mobile.
3. Conectați aparatul. → *Pagina 35*
4. Alegeți programul cu cea mai ridicată temperatură.
   → *"Programe", Pagina 20*
5. Porniți programul. → *Pagina 36*
6. Pentru a goli aparatul, întrerupeți programul după cca. 4 minute.
   → *"Anularea programului", Pagina 37*
7. Deconectați aparatul. → *Pagina 37*
8. Închideți robinetul de apă.
9. Pentru a goli apa rămasă în aparat, desprindeți furtunul de alimentare și lăsați apa să se scurgă.

19.4 Predarea aparatului vechi

Datorită reciclării ecologice se pot refolosi materii prime valoroase.

⚠ **AVERTISMENT**
Pericol de afectare a sănătății!
Copii se pot închide în mașină şi astfel îşi pot pune viața în pericol.

- În cazul aparatelor scoase din uz, scoateți din priză ştecherul cablului de alimentare electrică, apoi tăiați cablul de alimentare electrică şi distrugeți sistemul de blocare a hubloului aparatului astfel încât hubloul aparatului să nu mai poată fi blocat.

1. Scoateți ştecherul cablului de racordare la rețea din priză.
2. Separați cablul de alimentare.
3. Eliminați în mod ecologic aparatul.

   Informații despre modalitățile curente de eliminare ecologică a aparatelor pot fi obținute de la distribuitorii comerciali de specialitate, dar şi de la primăria sau administrația locală.

Acest aparat este marcat corespunzător directivei europene 2012/19/UE în privința aparatelor electrice şi electronice vechi (waste electrical and electronic equipment – WEEE).
Directiva prescrie cadrul pentru o preluare înapoi, valabilă în întreaga UE, şi valorificarea aparatelor vechi.

20 Serviciul clienţi

Piesele de schimb originale, relevante pentru siguranţă, conform Regulamentului corespunzător referitor la designul ecologic se procură de la unitatea noastră de service abilitată, pentru o durată de minim 10 ani de la punerea în circulaţie în interiorul Spaţiului Economic European.

Notă: Reparaţiile efectuate de personalul din cadrul unităţii de service abilitate în cadrul perioadei de garanţie acordate de producător, în condiţiile impuse de acesta, sunt gratuite.

Pentru informaţii detaliate despre perioada şi condiţiile de garanţie din ţara dumneavoastră, adresaţi-vă serviciului de asistenţă pentru clienţi, distribuitorului local sau accesaţi site-ul nostru web.
Dacă apelaţi la Serviciul pentru clienţi, trebuie să menţionaţi numărul de identificare a produsului (E-Nr.), numărul de fabricaţie (FD) şi numărul de ordine (Z-Nr.) al aparatului dvs.
Datele de contact ale serviciului pentru clienţi le găsiţi în lista ataşată a unităţilor de service pentru clienţisau pe pagina noastră de internet.

20.1 Număr de produs (E-Nr.), număr de fabricaţie (FD) şi număr de ordine (Z-Nr.)

Numărul produsului (E-Nr.), numărul de fabricaţie (FD) şi numărul de ordine (Z-Nr.) se găsesc pe plăcuţa de tip a aparatului.
Plăcuţa cu date tehnice se află pe interiorul uşii aparatului.
→ *"Cunoaşterea", Pagina 15*

Pentru găsi rapid şi uşor datele aparatului dvs. şi numărul de telefon al serviciului pentru clienţi le puteţi nota undeva să le aveţi la îndemână.

20.2 Garanţia AQUA-STOP

Suplimentar la cerinţele de garanţie faţă de vânzătorul din contractul de cumpărare şi suplimentar la garanţia producătorului noi plătim despăgubiri în următoarele condiţii.

- Dacă o pagubă de apă a fost produsă de o deficienţă a sistemului nostru Aqua-Stop, atunci noi despăgubim daunele utilizatorilor particulari. Pentru a asigura siguranţa apei aparatul trebuie să fie racordat la reţeaua de curent.
- Garanţia de răspundere este valabilă pe toată durata de viaţă a aparatului.
- Premisă a dreptului de garanţie este ca aparatul cu Aqua-Stop să fie instalat şi racordat corespunzător instrucţiunii noastre; ea include şi prelungirea Aqua-Stop (accesoriu original) care trebuie să fie montată în mod profesional. Garanţia acordată de noi nu se extinde şi asupra defecţiunilor la conducte sau armături până la racordul sistemului AquaStop la robinetul de apă.
- Aparatele cu Aqua-Stop nu trebuie de regulă să fie supravegheate în timpul funcţionării şi nici nu trebuie asigurate după aceea prin închiderea robinetului de apă. Numai în cazul unei absenţe mai îndelungate din locuinţa dumneavoastră, de exemplu în cazul unui concediu de câteva săptămâni, robinetul de apă trebuie închis.

21 Date tehnice

Greutate	Max.: 60 kg
Tensiunea	220 - 240 V, 50 Hz sau 60 Hz
Valoare de conectare	2000 - 2400 W
Siguranțe	10 - 16 A
Presiunea apei	■ min. 50 kPa (0,5 bar) ■ max. 1000 kPa (10 bar)
Debitul de alimentare	min. 10 l/min
Temperatura apei	Apă rece. Apa caldă max.: 60 °C
Capacitatea de încărcare	14 tacâmuri normale

Pentru informații suplimentare privind modelul dumneavoastră, accesați site-ul web https://eprel.ec.europa.eu/qr/1673579[1]. Acest site web are o legătură la baza de date EPREL oficială a UE, pentru înregistrarea produselor.

21.1 Informații despre software-ul gratuit şi Open Source

Acest produs conține componente de software, care sunt licențiate de deținătorii drepturilor de autor ca software gratuit sau Open Source.
Informațiile corespunzătoare privind licența sunt stocate în aparatul electrocasnic. Accesul la informațiile corespunzătoare privind licența este disponibil şi prin intermediul aplicației Home Connect: „Profil -> Mențiuni legale -> Informații privind licența“.[2] Puteți descărca informațiile privind licența de pe site-ul web al produsului de marcă. (Căutați pe site-ul web al produsului dumneavoastră modelul dumneavoastră de aparat şi alte documente.) Alternativ, puteți solicita informațiile corespunzătoare de la ossrequest@bshg.com sau de la BSH Hausgeräte GmbH, Carl-Wery-Str. 34, D-81739 München.
Codul sursă este disponibil la solicitare.
Vă rugăm să trimiteți solicitarea la ossrequest@bshg.com sau BSH Hausgeräte GmbH, Carl-Wery-Str. 34, D-81739 München.
Subiect: „OSSREQUEST“
Costurile pentru procesarea solicitării se facturează. Această ofertă este valabilă timp de trei ani de la data achiziționării, respectiv cel puțin pentru perioada în care oferim asistență şi piese de schimb pentru aparatul corespunzător.

[1] Este valabil numai pentru țările din Spațiul Economic European

[2] În funcție de dotările aparatului

22 Declarație de conformitate

Prin prezenta, BSH Hausgeräte GmbH declară că aparatul cu funcționalitate Home Connect este în conformitate cu cerințele de bază şi cu celelalte dispoziții relevanteale directivei 2014/53/EU.
O declarație de conformitate RED detaliată este disponibilă pe internet, pe site-ul web www.bosch-home.com, la pagina de produs a aparatului dumneavoastră, în secțiunea destinată documentelor suplimentare.

CE

Bandă de 2,4 GHz (2400–2483,5 MHz): max. 100 mW
Bandă de 5 GHz (5150–5350 MHz + 5470–5725 MHz): max. 150 mW

BE	BG	CZ	DK	DE	EE	IE	EL	ES
FR	HR	IT	CY	LI	LV	LT	LU	HU
MT	NL	AT	PL	PT	RO	SI	SK	FI
SE	NO	CH	TR	IS	UK (NI)			

5 GHz WLAN (Wi-Fi): Numai pentru utilizare în spații interioare.

AL	BA	MD	ME	MK	RS	UK	UA

5 GHz WLAN (Wi-Fi): Numai pentru utilizare în spații interioare.

Thank you for buying a Bosch Home Appliance!

Register your new device on MyBosch now and profit directly from:

- **Expert tips & tricks for your appliance**
- **Warranty extension options**
- **Discounts for accessories & spare-parts**
- **Digital manual and all appliance data at hand**
- **Easy access to Bosch Home Appliances Service**

Free and easy registration – also on mobile phones:
www.bosch-home.com/welcome

Looking for help? You'll find it here.

Expert advice for your Bosch home appliances, help with problems or a repair from Bosch experts.
Find out everything about the many ways Bosch can support you:
www.bosch-home.com/service
Contact data of all countries are listed in the attached service directory.

BSH Hausgeräte GmbH
Carl-Wery-Straße 34
81739 München, GERMANY
www.bosch-home.com

A Bosch Company

9001964038 (040725) 650 V1
ro