Seria 4, Cuptor multifuncțional cu opțiune de aburi, încorporabil, 60 x 60 cm, Negru
HQA534BB3







Rezultate perfecte: funcția Hotair Steam pentru preparate delicioase.

- **CleanCoating**: mai puțin efort la curățare datorită unui strat special de pe peretele din spate, care absoarbe automat murdăria.
- **Cleaning Assistance - curățarea cuptorului este mult mai ușoară cu această nouă opțiune, fiind ideală atunci când cuptorul nu este foarte murdar**
- **Funcție abur suplimentar**: prin adăugarea de abur la copt, preparatele devin crocante la exterior, dar rămân suculente în interior.
- **Clasa de eficiență energetică A+**: datorită tehnologiei îmbunătățite a cuptorului, poți economisi energie în timp ce gătești.
- **3D Hotair**: distribuție uniformă a căldurii pentru rezultate perfecte și preparare pe trei niveluri simultan.

Accesorii incluse

1 x grătar combi, 1 x tavă universală

Accesorii optionale

HEZ32WA00	Termometru de carne wireless
HEZ530000	Set 2 tavi HalfTray
HEZ532010	Tava universala cu acoperire ceramica
HEZ538000	Sistem telescopic independent ClipRail
HEZ629070	Tava Air Fry si grill
HEZ638000	Sistem telescopic ClipRail

Date tehnice

Tip constructiv: .....incorporat
Sistem de autocurățare: ..Program EcoClean de curățare/regenerare, Hidrolitic
Dimensiuni nișă (IxLxA): .....585-595 x 560-568 x 550 mm
Dimensiuni aparat: ..... 595x594x548 mm
Dimensiuni aparat ambalat: .....675x660x690 mm
Material panou de control: .....Sticlă
Material usa: ..... Sticlă
Greutate netă: ..... 32.4 kg
Volum net cuptor: ..... 71 l
Tipuri de încălzire: ..... Grill cu suprafață mare, Convecție delicată, Convecție aer fierbinte, Încălzire superioară/inferioară, Treaptă pentru pizza, Încălzire inferioară, Grill cu convecție aer
Lungime cablu de alimentare: ..... 120 cm
Cod EAN: 4242005465545
Number of cavities (2010/30/EC): 1
Clasa de eficiență energetică (2010/30/UE): ..... A+
Energy consumption per cycle conventional (2010/30/EC): .....0.94 kWh/cycle
Energy consumption per cycle forced air convection (2010/30/EC): .....0.69 kWh/cycle
Energy efficiency index (2010/30/EC): .....81.2 %
Putere de conectare nominală: ..... 3400 W
Amperaj: ..... 16 A
Tensiune: .....220-240 V
Frecvență: ..... 50; 60 Hz
Tip stecher: ..... Schuko-/Gardy cu împământare
Accesorii incluse: ..... 1 x grătar combi, 1 x tavă universală

4 242005 465545

Seria 4, Cuptor multifuncțional cu opțiune de aburi, încorporabil, 60 x 60 cm, Negru
HQA534BB3

Rezultate perfecte: funcția Hotair Steam pentru preparate delicioase.

TIP CUPTOR / MODURI DE ÎNCĂLZIRE:
- Cuptor cu 8 funcții de ncălzire: Convecție aer 3D Plus, Încălzire superioară / inferioară, Grill cu convecție aer, Grill - suprafață mare, Pizza, Încălzire inferioară, Convecție - nivel delicat, Aburi şi convecție aer fierbinte
- Temperatură reglabilă: 50 °C - 275 °C
- Volum interior: 71 l

SISTEM DE ACCES CUPTOR:
- 5 niveluri de coacere
- Suporturi telescopice disponibile ca accesoriu opțional

DESIGN:
- Butoane retractabile pop-out, Butoane rotative, Cilindru
- Interior emailat GranitEmail
- Cuptor cu capacitate mare

CURĂȚARE ŞI ÎNTREȚINERE:
- CleanCoating
- Cleaning Assistance: sistem de autocurățare hidrolitică
- Uşa interioară complet din sticlă

CONFORT:
- Control electronic
- Afişaj digital cu programator electronic pentru pornire şi oprire automate
- Control preîncălzire
- Pornire automată
- Mâner din inox tip bară
- Încălzire rapidă
- Iluminare interioară cu halogen
- Recipient pentru apă cu capacitate de 250 ml
- Ventilator de răcire integrat

ACCESORII:
- Accesorii incluse: grătar combi, 1 x tavă universală

PROTECȚIE ŞI SIGURANȚĂ:
- Uşă cu temperatură redusă
- Uşă cu 3 straturi de geam
- Sistem de protecție împotriva accesului copiilor

DETALII TEHNICE
- Lungime cablu de alimentare: 120 cm
- Valoarea tensiunii nominale: 220 - 240 V
- Putere maximă consumată: 3.4 kW

DETALII TEHNICE / DIMENSIUNI:
- Dimensiuni (ÎxLxA): 595 mm x 594 mm x 548 mm
- Dimensiuni nișă (ÎxLxA): 560 mm - 568 mm x 585 mm - 595 mm x 550 mm
- Va rugăm sa consultați dimensiunile specificate în schița de instalare
- Vă recomandăm alegerea unor produse complementare din SER4, pentru a asigura o combinație optimă de design a electrocasnicelor încorporabile.

Seria 4, Cuptor multifuncțional cu opțiune de aburi, încorporabil, 60 x 60 cm, Negru
HQA534BB3

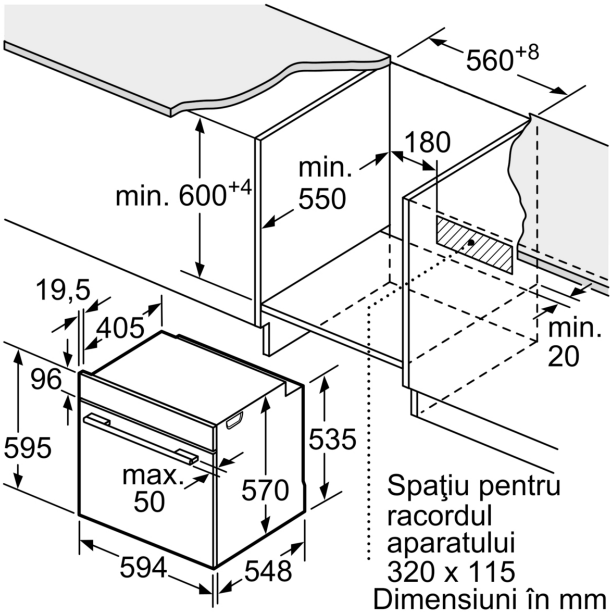

Dimensiuni în mm

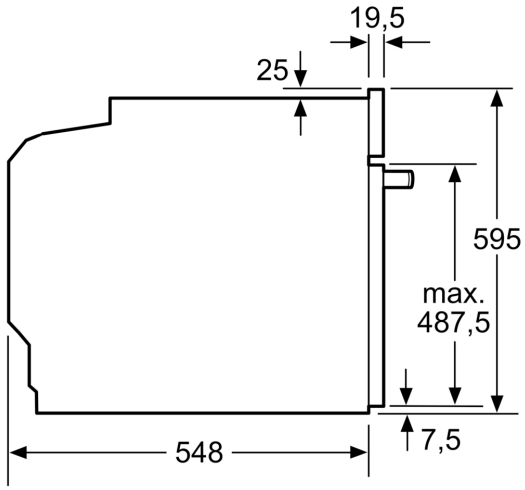

Dimensiuni în mm

Dimensiuni în mm

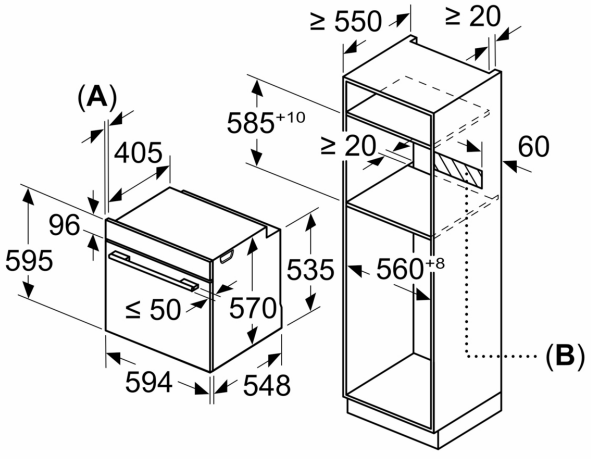

A: 19,5 mm
B: Spaţiu pentru racordul aparatului 320 x 115 mm

Montaj cu o plită.

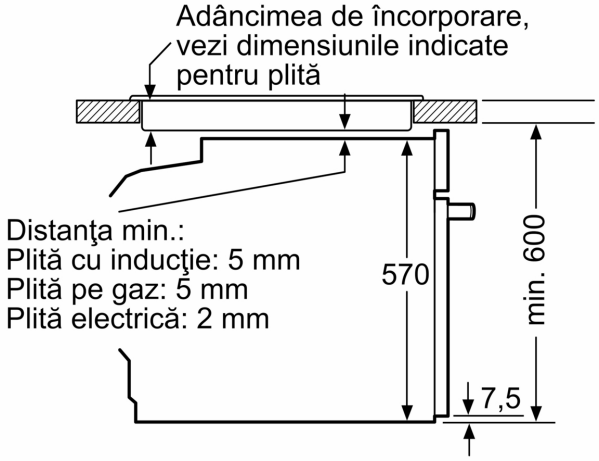

Dimensiuni în mm