Coltar Kring Odense

Recomandari:

1)Se recomandă ca la montare să participe 2 persoane.

Schiță de montaj

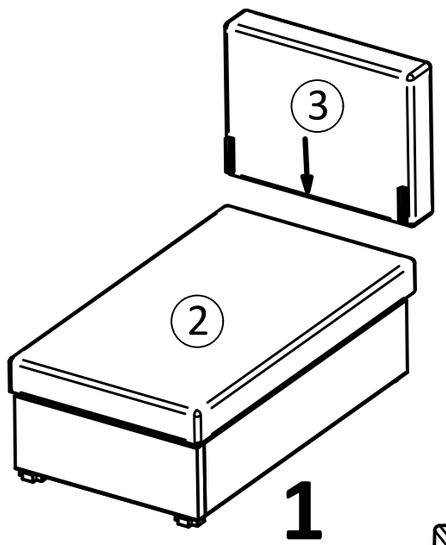

1

Se monteaza Spatarul de Canapeaua 1 loc prin sinele de cuplare

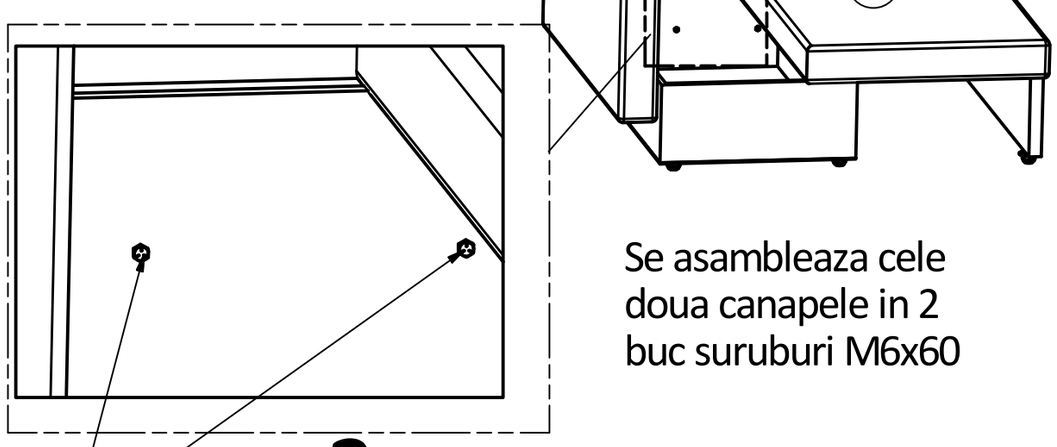

2

Se asambleaza cele doua canapele in 2 buc suruburi M6x60

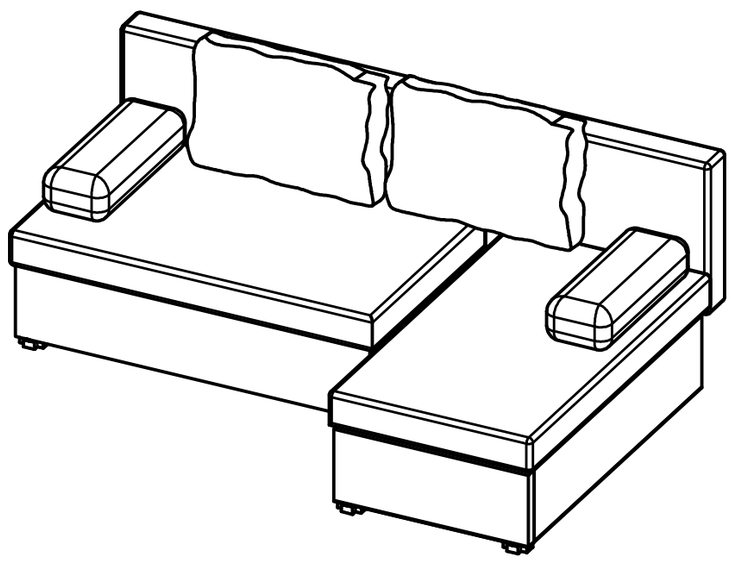

Dupa montaj

Schiță de interschimbabilitate

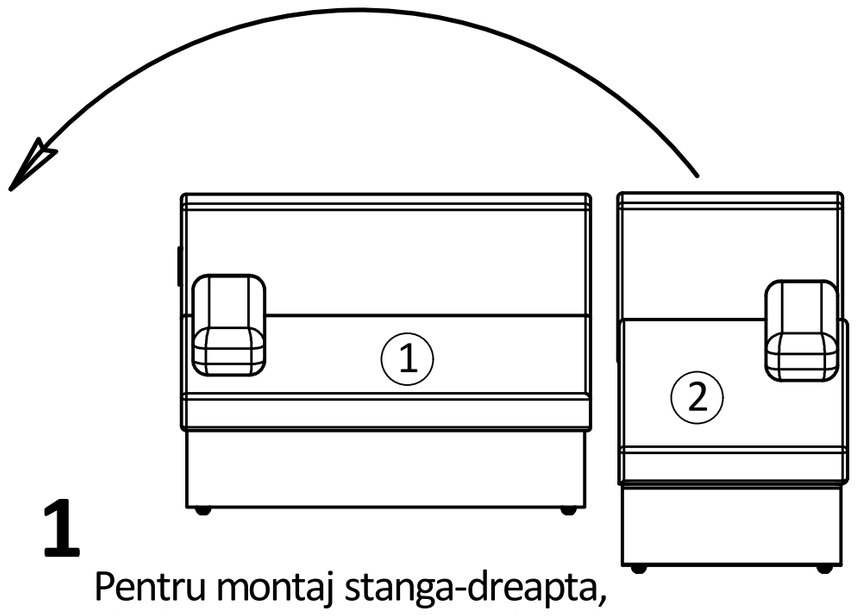

1

Pentru montaj stanga-dreapta, ghidati canapeaua de un loc

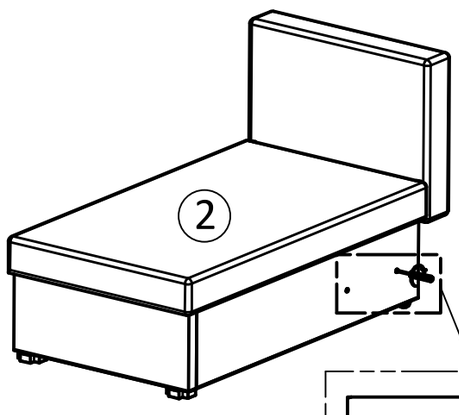

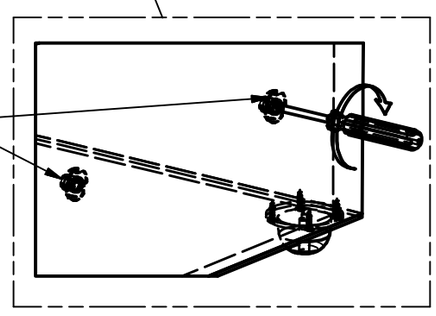

Piulita cu gheara

2

Din exteriorul lazii canapelei 1 loc fixa, înlăturaţi bulinele apoi perforaţi cu un obiect ascuţit stofa în dreptul piuliţelor cu gheare.

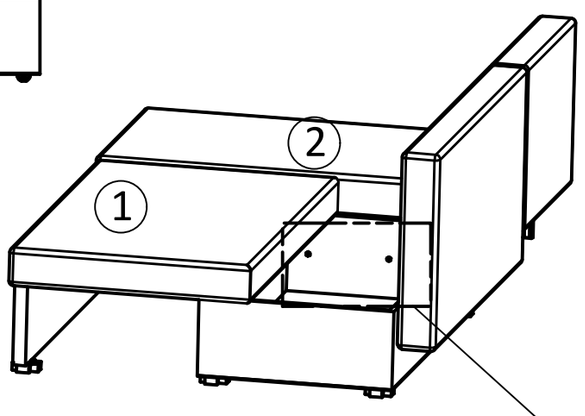

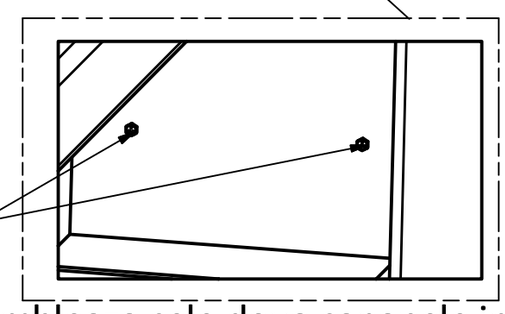

3

Se asambleaza cele doua canapele in 2 buc suruburi M6x60

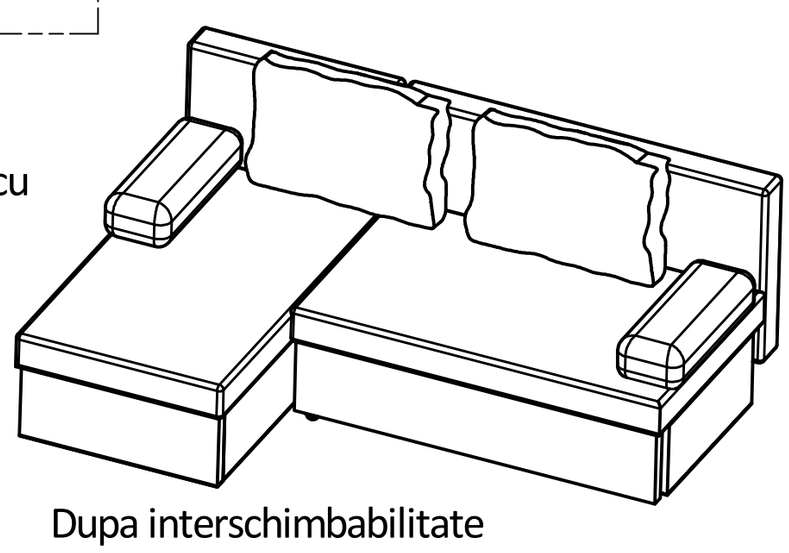

Dupa interschimbabilitate

Poziție	Denumire componentă	Cantitate buc
1	Şezut cu spătar şi ladă	1
2	Canapea 1 loc fixa	1
3	Spatar dreptunghiular la canapea 1 loc	1
4	Surub M6x60 mm	2

Coltar Kring Odense

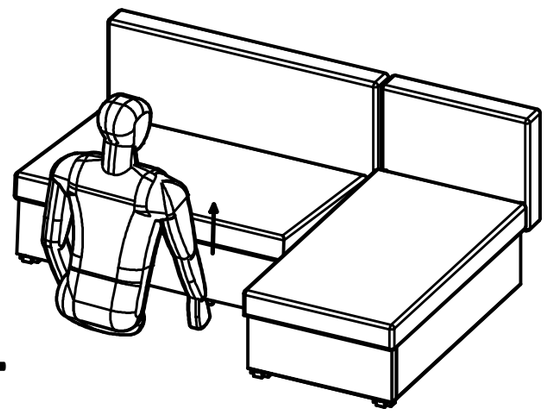

1

Deschidere coltar

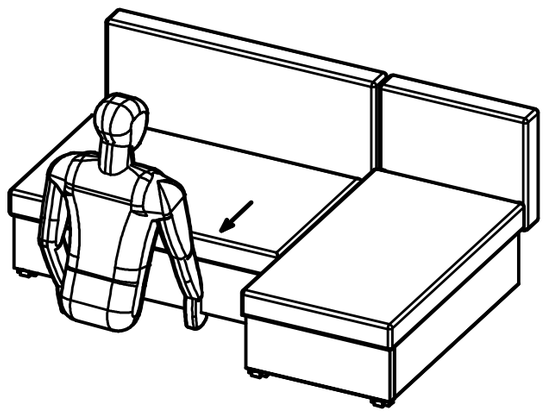

2

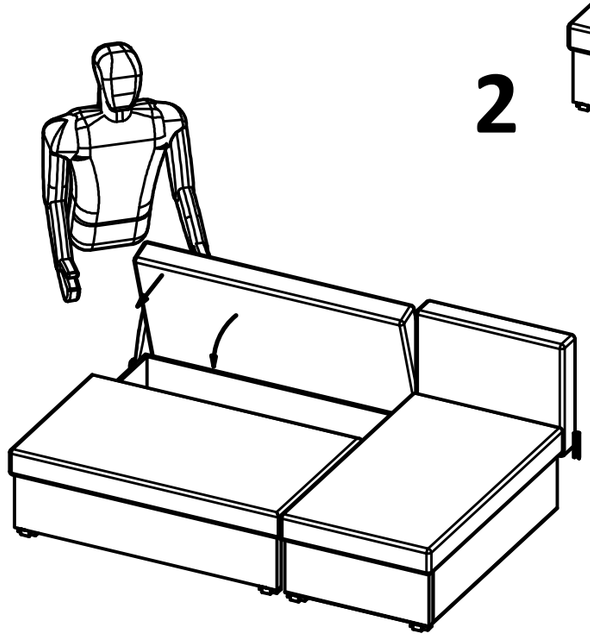

3

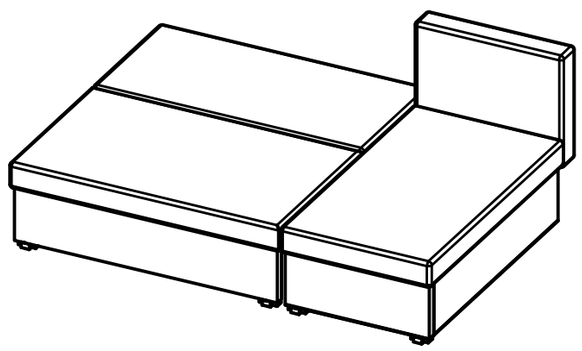

Închidere coltar

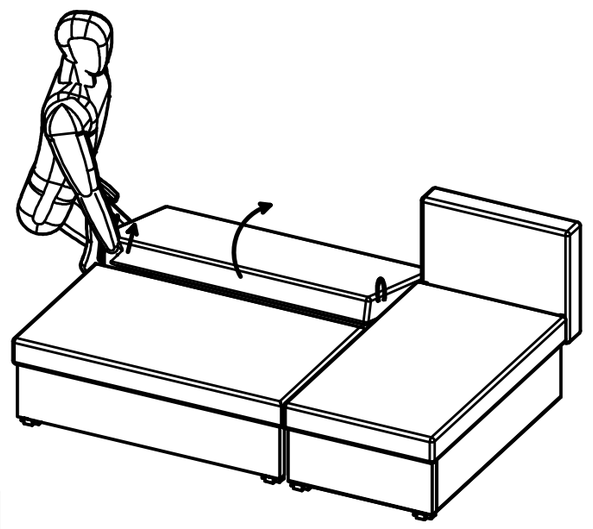

1

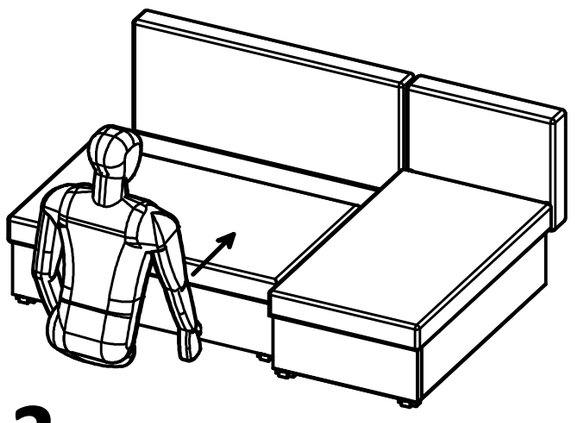

2

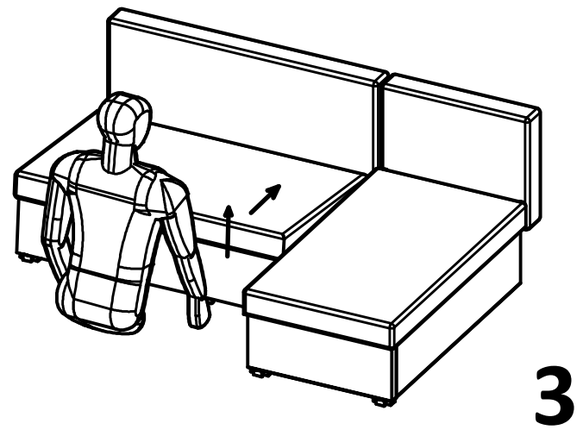

3

