Grazia Wardrobe

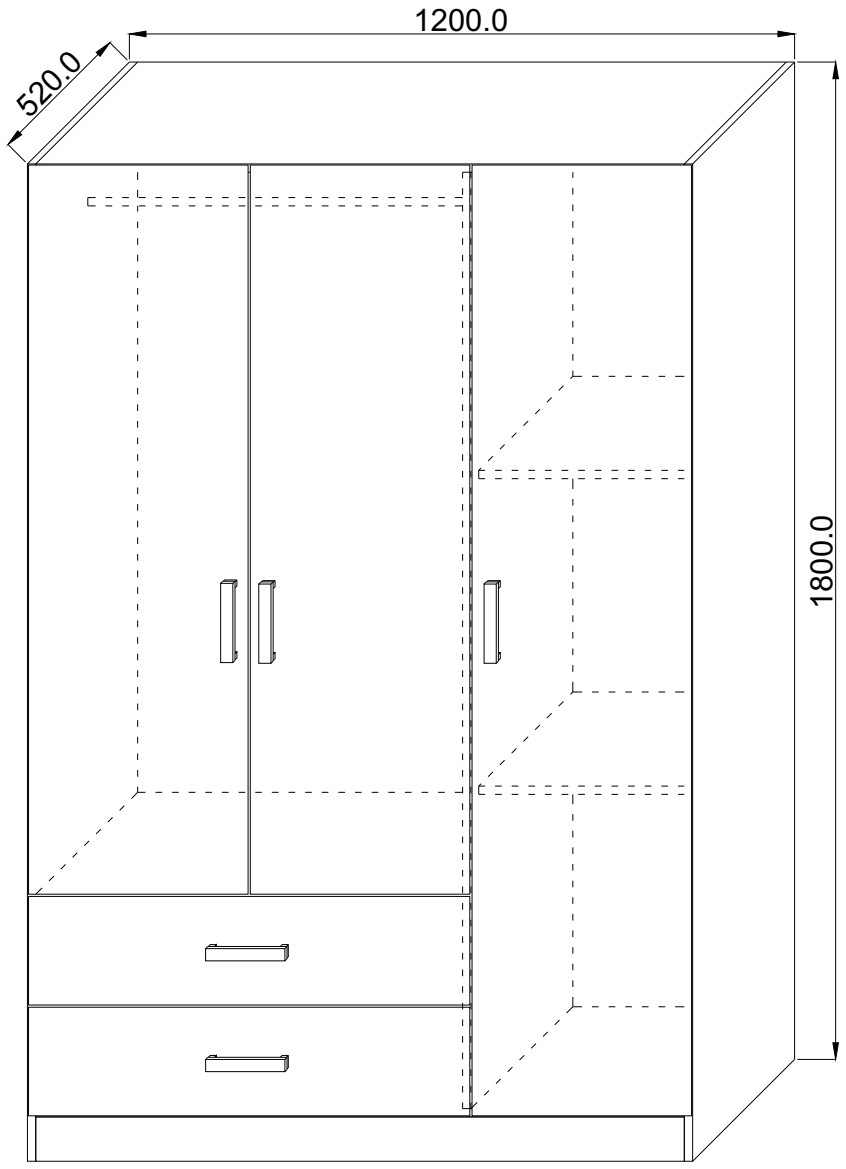

ASSEMBLIY INSTRUCTIONS

WARNING! THIS PRODUCT SHOULD BE ASSEMBLED BY ADULTS ONLY

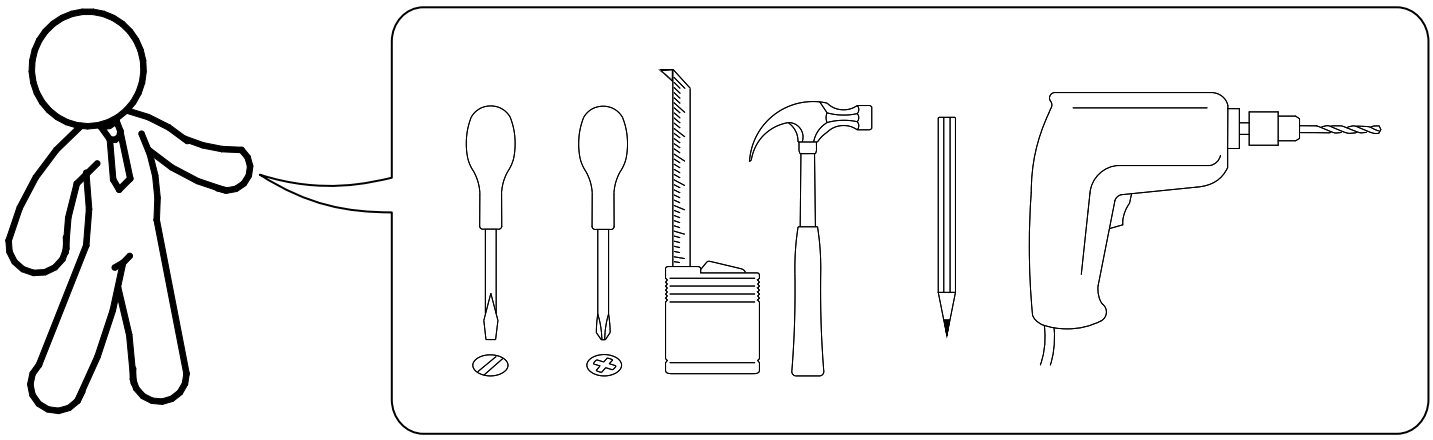

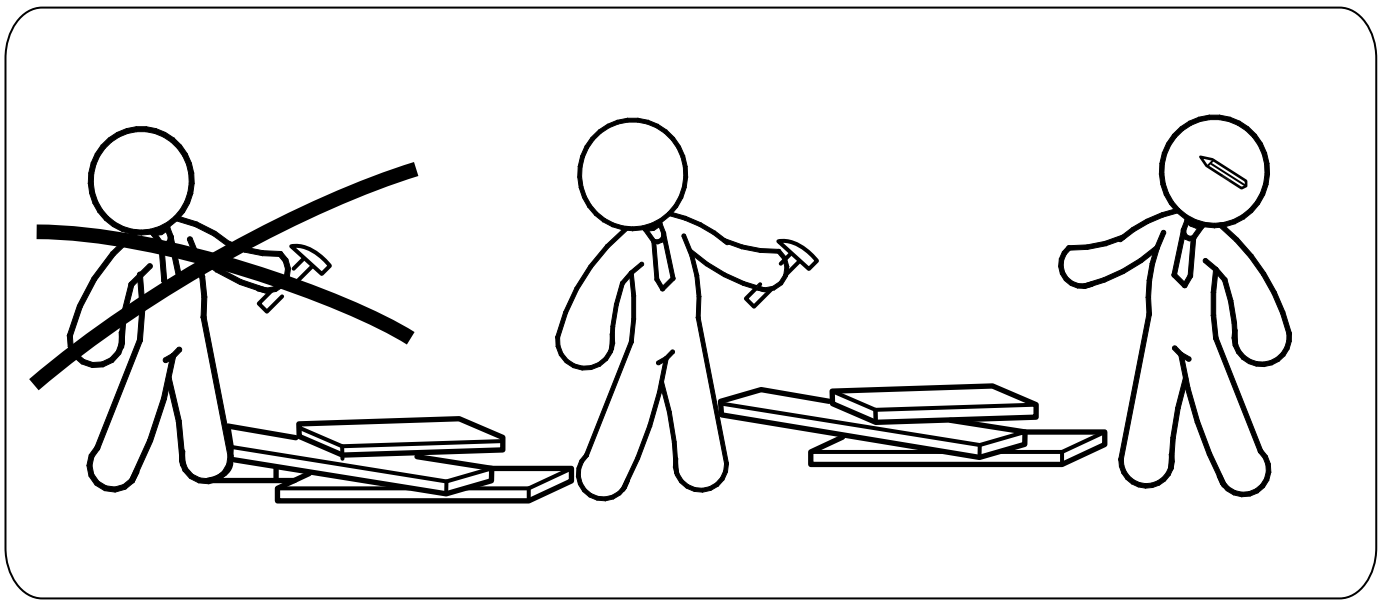

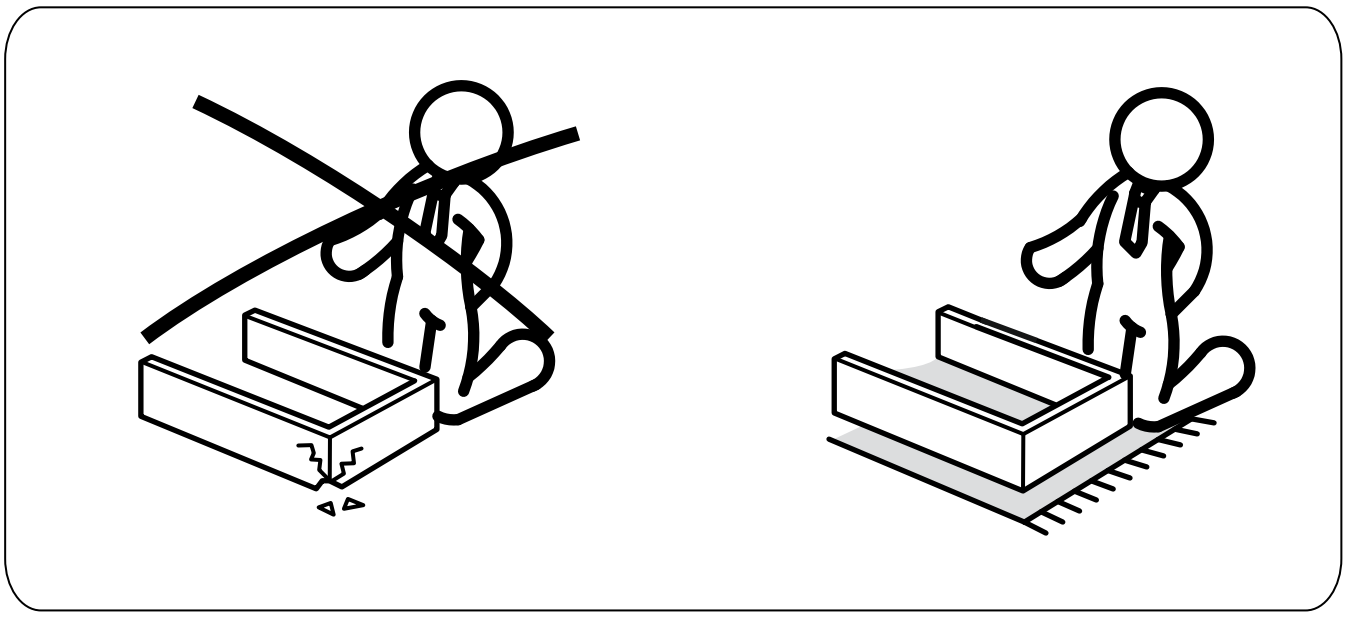

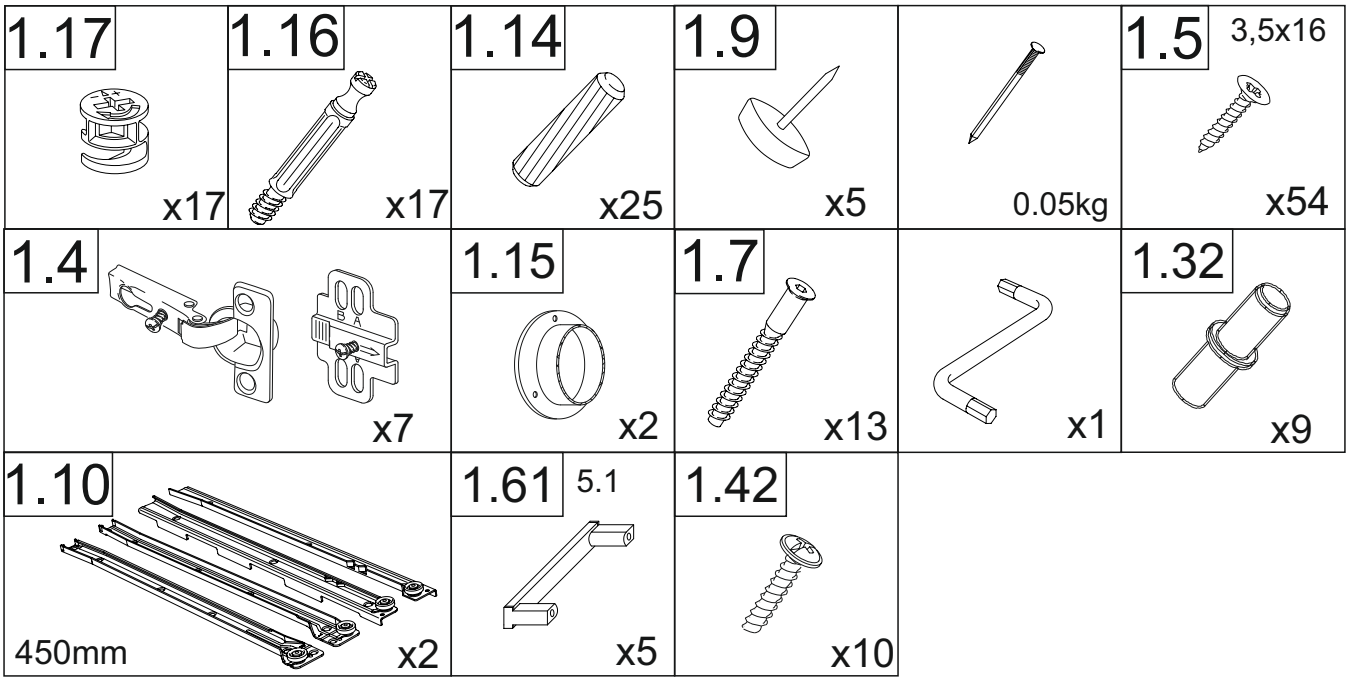

№1 1210/ 500/ 93	3	1170*	500	1
	4	1170*	500	1
	7	770*	500	1
	8	450*	100	2
	9	450*	100	2
	10	715*	100	2
	11	1170	80	1
	15	197**	797**	2
	16	1195	428/3	4
	17	742	455/3	2
	Strip	1165		3
	Lever	764		1
	Fittings			1
№2 1840/ 500/45	1	1800*	500*	1
	2	1800*	500*	1
	5	1690*	500	1
№3 1803/ 397/ 45	6	385*	446	2
	12	1317**	397**	1
	13	1317**	397**	1
	14	1717**	397**	1

1

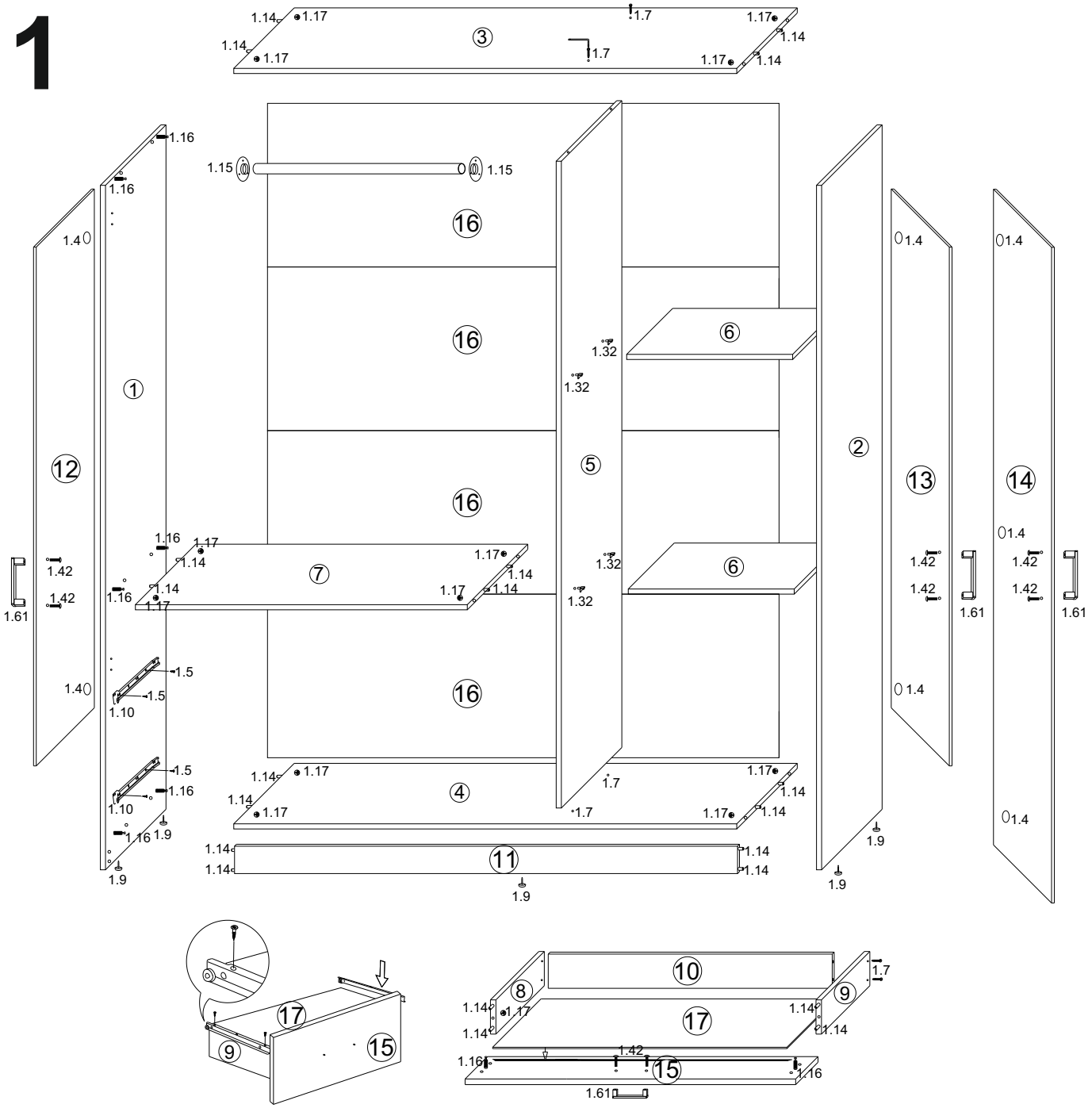

1.14
1.17
1.7
1.16
1.15
1.4
1.32
1.42
1.61
1.5
1.10
1.9
1.3
1.2
1.6
1.7
1.8
1.9
1.10
1.11
1.12
1.13
1.14
1.15
1.16
1.17

2

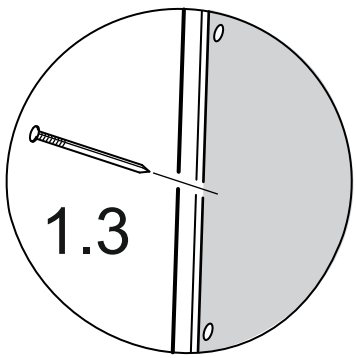

1.3

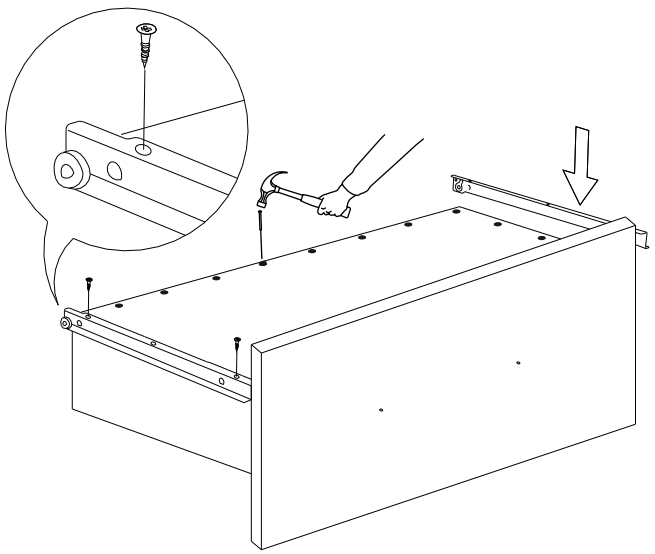

3

