MANUALUL UTILIZATORULUI

Romanian 332 IO

REGULI DE SIGURANȚĂ IMPORTANTE

Citiţi, înţelegeţi şi respectaţi cu grijă toate instrucţiunile înainte de a instala şi folosi acest produs.

Scară cu Trepte Detașabile

48" (122 cm) & 52" (132 cm) Modelul

Desenele au numai rol ilustrativ. **52" (132cm)**

Nu uitaţi să încercaţi şi aceste produse deosebite de la Intex: piscine, accesorii de piscină, piscine gonflabile şi jucării de interior, saltele şi bărci gonflabile disponibile în anumite magazine sau pe website-ul nostru.
Datorita politicii de îmbunatațire în permanența a produselor sale, Intex își rezerva dreptul de a modifica specificațiile și aspectul, ducând poate la actualizarea manualului fara notificari prealabile.

INTEX® **©2019 Intex Marketing Ltd. - Intex Development Co. Ltd. - Intex Recreation Corp. All rights reserved/Tous droits réservés/Todos los derechos reservados/Alle Rechte vorbehalten.**
Printed in China/Imprimé en Chine/Impreso en China/Gedruckt in China.
®™ Trademarks used in some countries of the world under license from/®™ Marques utilisées dans certains pays sous licence de/Marcas registradas utilizadas en algunos países del mundo bajo licencia de/Warenzeichen verwendet in einigen Ländern der Welt in Lizenz von/ **Intex Marketing Ltd. to/à/a/an Intex Development Co. Ltd., G.P.O Box 28829, Hong Kong & Intex Recreation Corp., P.O. Box 1440, Long Beach, CA 90801** • Distributed in the European Union by/Distribué dans l'Union Européenne par/Distribuido en la unión Europea por/ Vertrieb in der Europäischen Union durch/**Intex Trading B.V., Venneveld 9, 4705 RR Roosendaal – The Netherlands**
www.intexcorp.com

CUPRINS

Avertisment..... **3**

Referinţă asupra pieselor..... **4**

Instrucțiuni de montare..... **5-10**

Depozitarea pe termen lung..... **11**

Măsuri acvatice generale de siguranță..... **11**

Garanţia limitată..... **12**

PĂSTRAȚI AMBALAJUL DE CARTON PENTRU DEPOZITAREA SCĂRII ȘI INSTRUCȚIUNILE ÎN VEDEREA REASAMBLĂRII

REGULI DE SIGURANŢĂ IMPORTANTE

Citiţi, înţelegeţi şi respectaţi cu grijă toate instrucţiunile înainte de a instala şi folosi acest produs.

⚠ ATENŢIE

- Supravegheaţi întotdeauna copiii şi persoanele cu dizabilităţi.
- Acordați întotdeauna asistență copiilor când utilizează scara pentru a evita căderile și/sau rănirile grave.
- Nu efectuați sărituri sau salturi de pe această scară.
- Amplasaţi scara pe o suprafaţă dreaptă, solidă.
- A se utiliza scara numai de o persoană în același timp.
- Charge de maximales: 136 kg. Conformă cerințelor privind rezistența EN16582.
- Stați cu fața înspre scară de fiecare dată când intrați sau ieșiți din piscină.
- Îndepărtaţi şi siguranțați scara când piscina nu este utilizată.
- Nu înotați pe sub, prin și pe după scară.
- Inspectați periodic șuruburile și piulițele pentru a vă asigura că scara este stabilă.
- Dacă înotați pe timp de noapte, asigurați-vă că indicatoarele de siguranță, scările, fundul piscinei și căile de acces sunt iluminate artificial.
- Asamblare şi dezasamblare numai de către adulţi.
- Această scară este concepută și fabricată pentru o piscină cu perete și margine de o anumită înălțime. A nu se utiliza cu alte piscine.
- Nerespectarea instrucțiunilor de întreținere poate provoca riscuri grave asupra sănătății, în special asupra copiilor.
- Utilizați această scară numai în scopul descris în acest manual.

NERESPECTAREA ACESTOR AVERTIZĂRI POATE DUCE LA FRACTURI DE OASE, BLOCARE, PARALIZIE, ÎNEC SAU ALTE RĂNIRI GRAVE.

Avertismentele, instructiunile si indicatiile de siguranta ale produsului vizeaza câteva pericole obisnuite în utilizarea dispozitivelor pentru activitati acvatice recreationale, însa nu acopera toate riscurile si pericolele posibile. Vă rugăm bazați-vă pe bun simț și judecată când practicați orice activitate acvatică.

IMPORTANT

ESTE FOARTE IMPORTANT SĂ POZIȚIONAȚI CORECT PIESELE ȘI SĂ IDENTIFICAȚI PIESELE CARE SE CONECTEAZĂ ÎMPREUNĂ ÎNAINTE DE A ÎNCEPE ASAMBLAREA. DEȘI UNELE PIESE SE ASEAMĂNĂ, ACESTEA NU SUNT ÎNTOTDEAUNA INTERȘANJABILE. CONSULTAȚI LISTA COMPONENTELOR.

Această scară este concepută și fabricată pentru piscinele Intex cu perete de înălțimea:

Articol #	Înălțime Perete Piscină
28076	48" (122 cm)
28077	52" (132 cm)

REFERINŢĂ ASUPRA PIESELOR

Înainte de a vă asambla produsul, vă rugăm petreceți câteva minute pentru a verifica prezența tuturor componentelor și a vă familiariza cu ele.

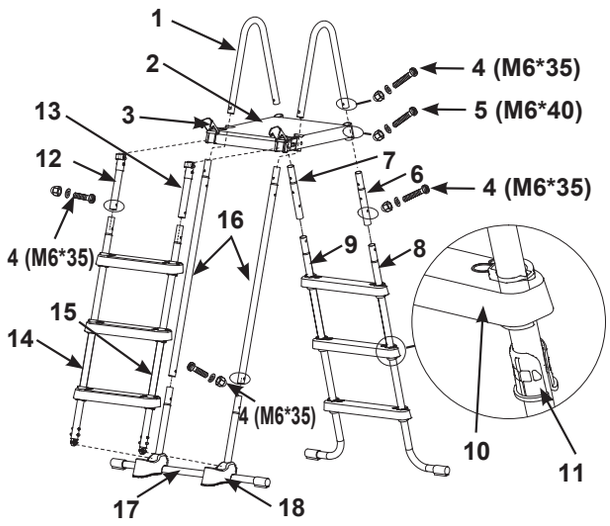

48" (122 cm) modelul

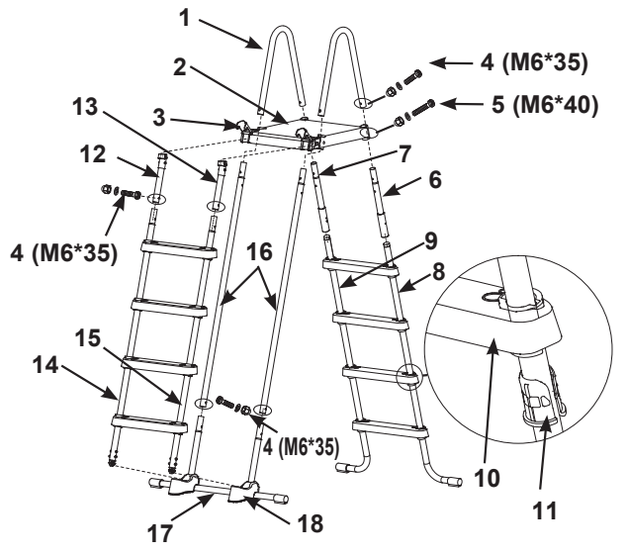

52" (132 cm) modelul

OBSERVAŢIE: Desenele au numai rol ilustrativ. Este posibil să nu reprezinte produsul real. Piesele nu sunt la mărimea reală.

NR. REF.	DESCRIERE	DIMENSIUNI SCARĂ & CTE.		NR. PIESĂ DE SCHIMB.	
				48"	52"
		48"	52"	#28076	#28077
1	MÂNER SUPERIOR ÎN FORMĂ DE U	2	2	12512A	12512A
2	PLATFORMĂ SUPERIOARĂ	1	1	12182	12182
3	CLEMĂ	2	2	12190	12190
4	ȘURUB LUNG DE PRINDERE PENTRU MÂNERUL SUPERIOR ÎN FORMĂ DE U (CU 1 ÎN PLUS)	11	9	10810	10810
5	ȘURUB LUNG DE PRINDERE A PLATFORMEI SUPERIOARE (CU 1 ÎN PLUS)	5	5	10227	10227
6	LATURA A - PICIOR SUPERIOR LATERAL (MARCAT "A")	1	1	12669AA	12643AA
7	LATURA A - PICIOR SUPERIOR LATERAL (MARCAT "B")	1	1	12669AB	12643AB
8	LATURA A - PICIOR INFERIOR ÎN FORMĂ DE J (MARCAT "A")	1	1	12670AA	12644AA
9	LATURA A - PICIOR INFERIOR ÎN FORMĂ DE J (MARCAT "B")	1	1	12670AB	12644AB
10	TREAPTĂ	6	8	12629	12629
11	MANȘON DE PRINDERE A TREPTEI	12	16	12630	12630
12	LATURA B - PICIOR SUPERIOR LATERAL (MARCAT "A1")	1	1	12653AA	12653AA
13	LATURA B - PICIOR SUPERIOR LATERAL (MARCAT "B1")	1	1	12653AB	12653AB
14	LATURA B - PICIOR LATERAL INFERIOR (MARCAT "A1")	1	1	12651AA	12654AA
15	LATURA B - PICIOR LATERAL INFERIOR (MARCAT "B1")	1	1	12651AB	12654AB
16	LATURA C - PICIOR SUPERIOR LATERAL (MARCAT "C")	2	2	12652A	12655A
17	LATURA C - PICIOR INFERIOR LATERAL ÎN FORMĂ DE U (MARCAT "C")	1	1	12650A	12650A
18	BAZĂ DE SUPORT	2	2	11356	11356

UNELTE NECESARE: O (1) șurubelniță cruciformă, o (1) șurubelniță plată mică
O (1) pereche de clești sau o cheie mică ajustabilă

ASAMBLAREA SCĂRII

Timpul de asamblare estimat 30 ~ 60 de minute. (Reţineţi că timpul de asamblare este doar aproximativ şi experienţa de asamblare individuală poate varia.)

⚠ ATENŢIE

MONTAREA GREȘITĂ A PIESELOR POATE DUCE LA O SCARĂ INSTABILĂ SAU LA AVARIEREA SCĂRII CARE POATE PROVOCA CĂDERI ȘI RĂNIRI SAU DECES.

1. ASAMBLAREA PICIOARELOR LATERALE A (Vezi fig. 1.1 & 1.4):

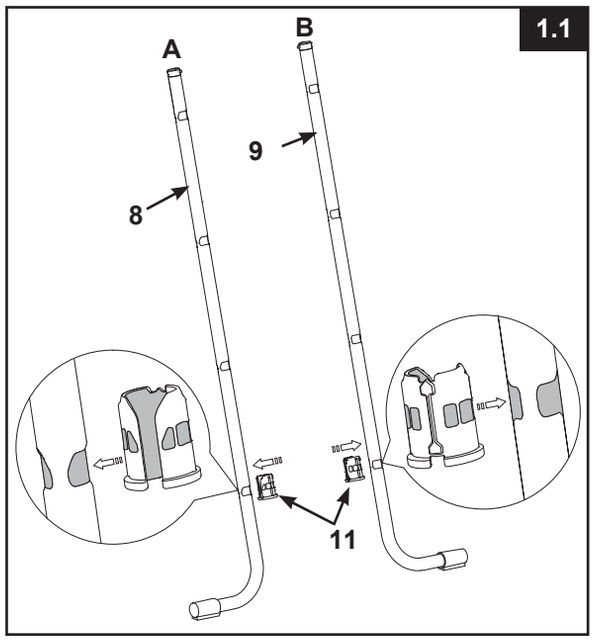

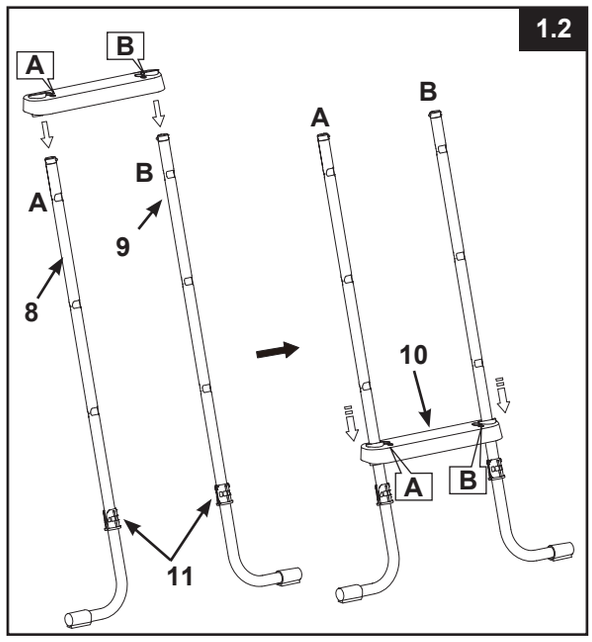

IMPORTANT: Asiguraţi-vă că picioarele în formă de J sunt îndreptate înspre exterior înainte de a instala treptele.

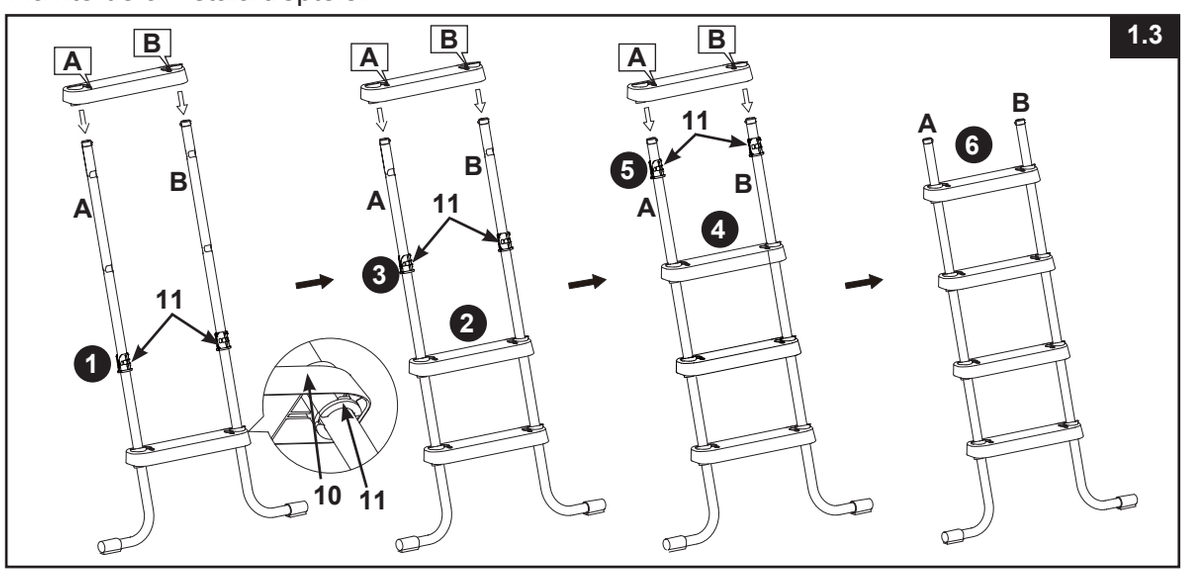

ASAMBLAREA SCĂRII (continuare)

- **ANSAMBLUL PICIORULUI LATERAL A SUPERIOR** (vezi fig 1.4):

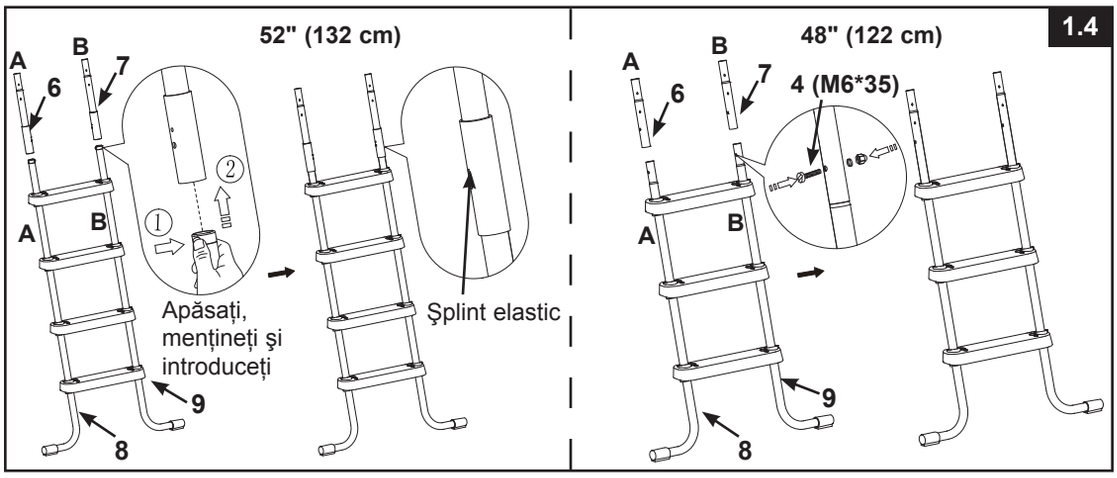

2. ASAMBLAREA PICIOARELOR LATERALE B (vezi fig. 2.1 & 2.4):

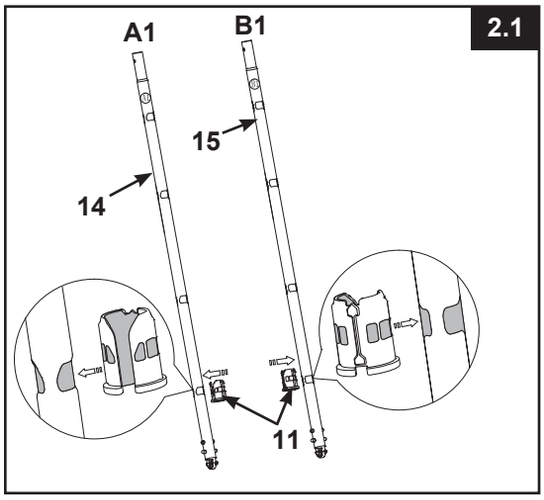

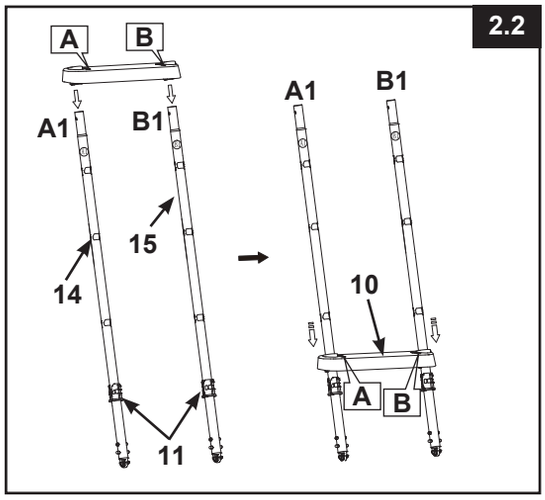

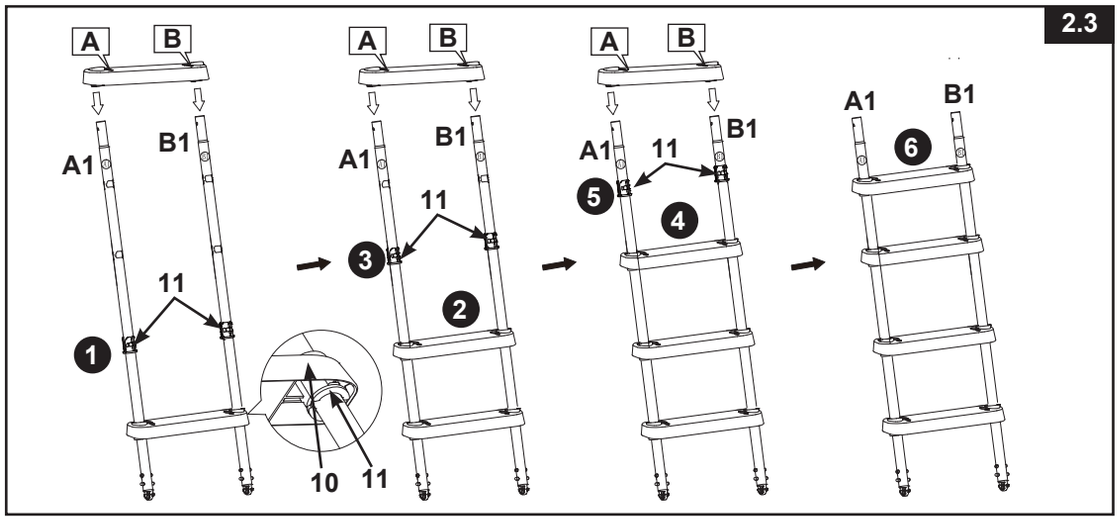

ASAMBLAREA SCĂRII (continuare)

- **ANSAMBLUL PICIORULUI LATERAL B SUPERIOR** (vezi fig 2.4):

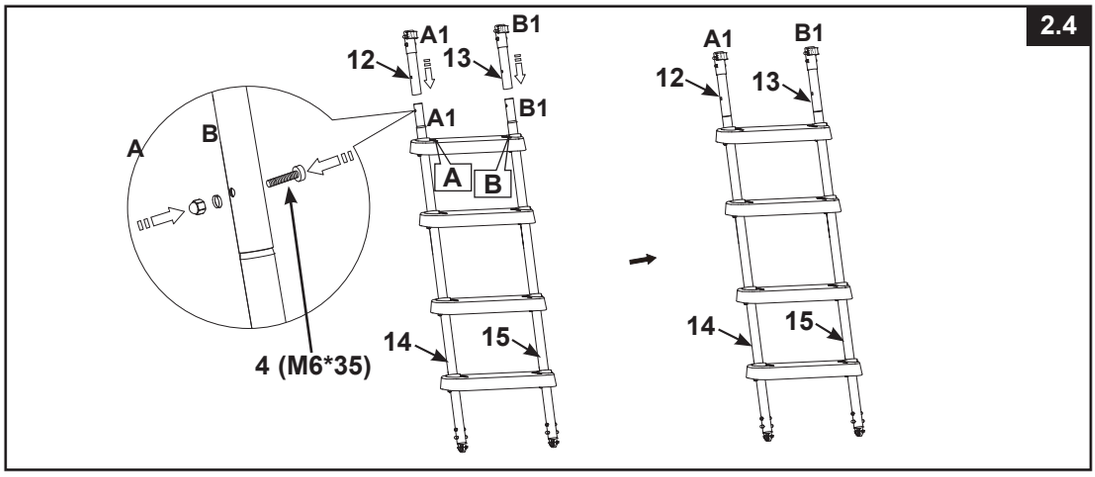

3. ASAMBLAREA PICIOARELOR LATERALE C (vezi fig. 3.1 & 3.4):

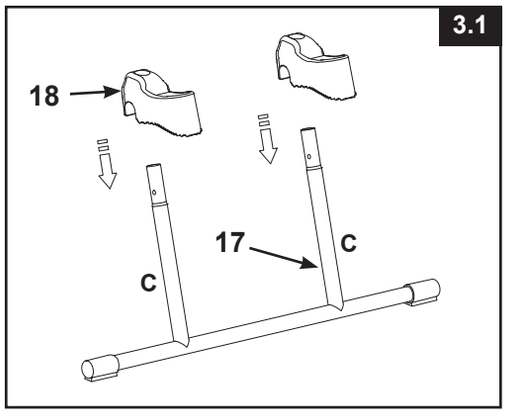

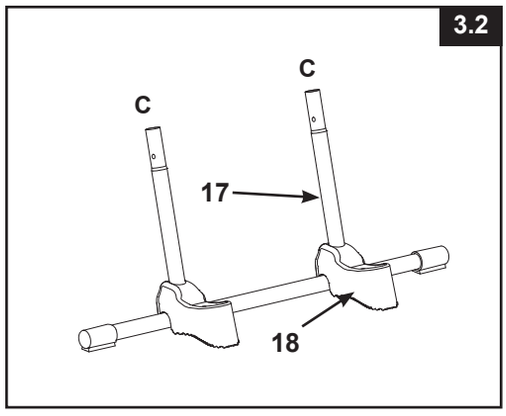

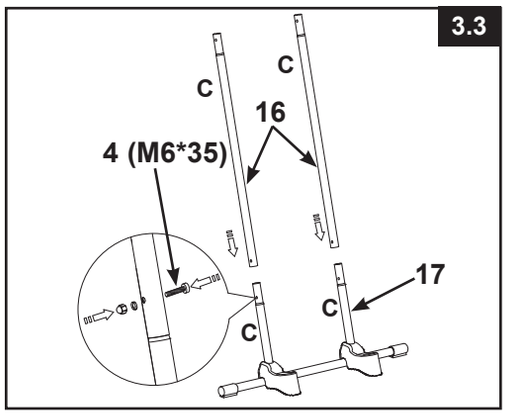

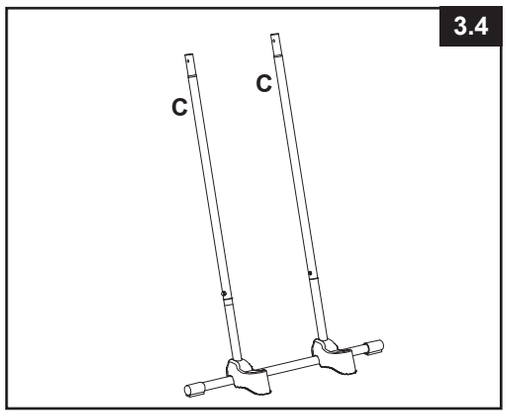

IMPORTANT: Asigurați-vă că picioarele sunt prinse corect și blocate.

ASAMBLAREA SCĂRII (continuare)

4. INSTALAREA PLATFORMEI SUPERIOARE (vezi fig. 4):

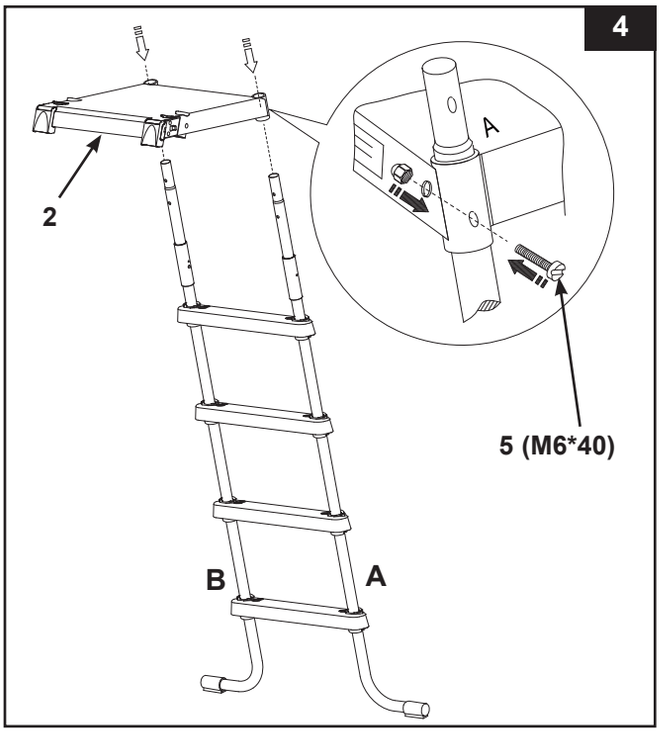

5. INSTALAREA MÂNERULUI SUPERIOR ÎN FORMĂ DE U (vezi fig. 5.1 & 5.2):

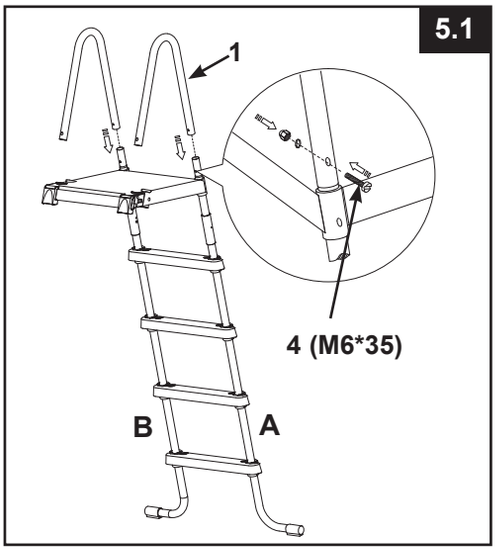

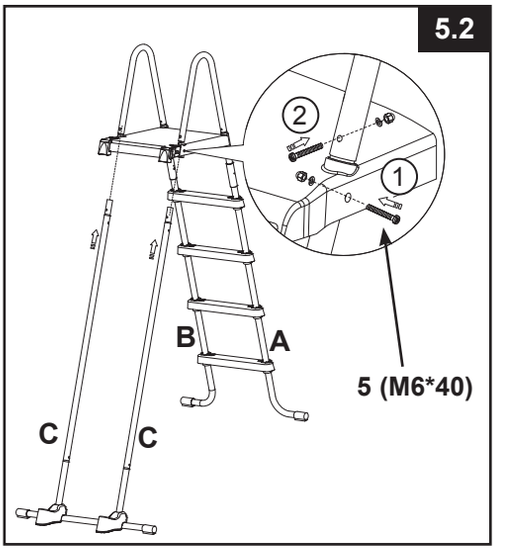

IMPORTANT: O latură pe rând. Nu fixați cealaltă parte a scării până când mânerul superior în formă de U nu este instalat. Asigurați-vă că toate piulițele și șuruburile sunt strânse bine. Nu strângeți complet șuruburile înainte de a monta și ultima piesă.

ASAMBLAREA SCĂRII (continuare)

6. INSTALAREA PICIOARELOR LATERALE B (vezi fig. 6):

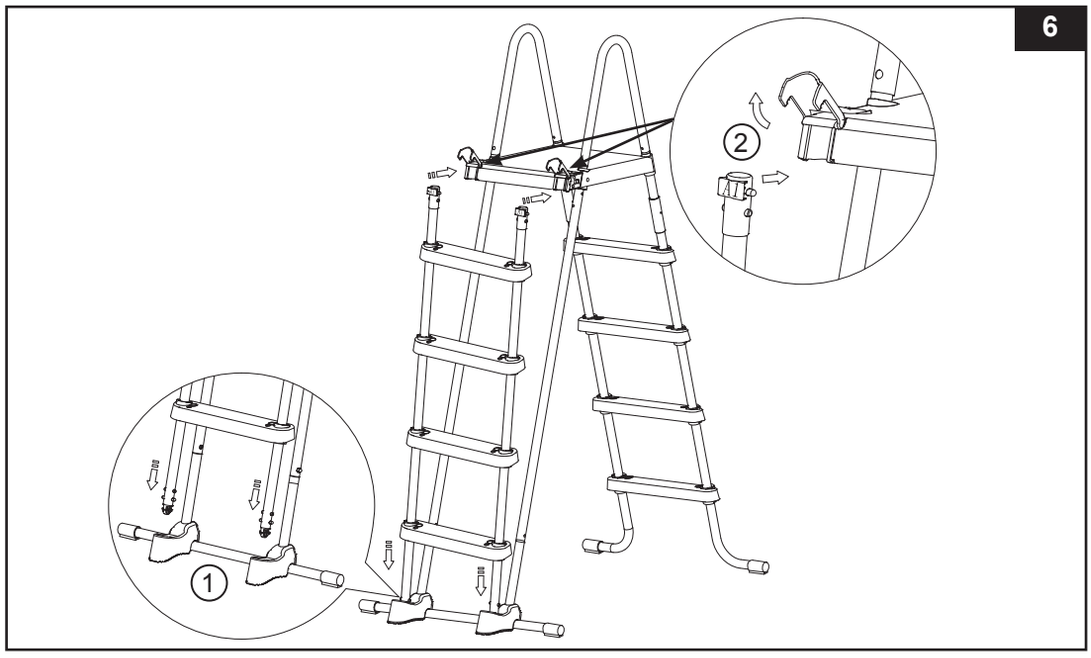

⚠ ATENŢIE

ÎNAINTEA FIECĂREI UTILIZĂRI, ASIGURAȚI-VĂ CĂ LATURA CU TREPTELE DETAȘABILE ESTE ANCORATĂ ÎN SUPORTUL DE BAZĂ ȘI BINE PRINSĂ ÎN CLEMELE DE PRINDERE SITUATE PE MUCHIA FRONTALĂ A PLATFORMEI SUPERIOARE.

7. ÎNTREŢINERE: Așezați scara peste peretele lateral al piscinei dumneavoastră, cu o latură a scării amplasată în interiorul piscinei și cealaltă latură în afara piscinei.

8. ÎNAINTE DE A UTILIZA SCARA (vezi fig. 7)**:**
După asamblarea tuturor pieselor, asigurați-vă că toate șuruburile/elementele de prindere sunt strânse la maxim și apăsați fiecare treaptă pentru a vă asigura că este bine fixată.
IMPORTANT: Latura cu treptele detașabile trebuie să fie instalată în exteriorul piscinei.

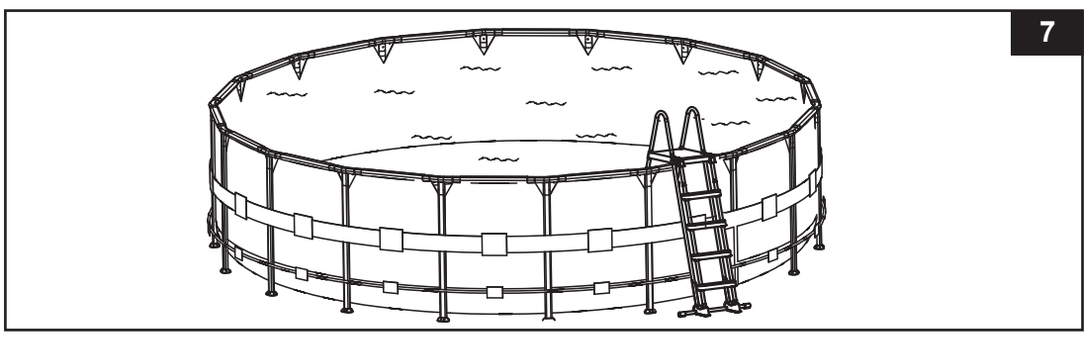

ASAMBLAREA SCĂRII (continuare)

9. DUPĂ UTILIZAREA SCĂRII (vezi fig. 8):

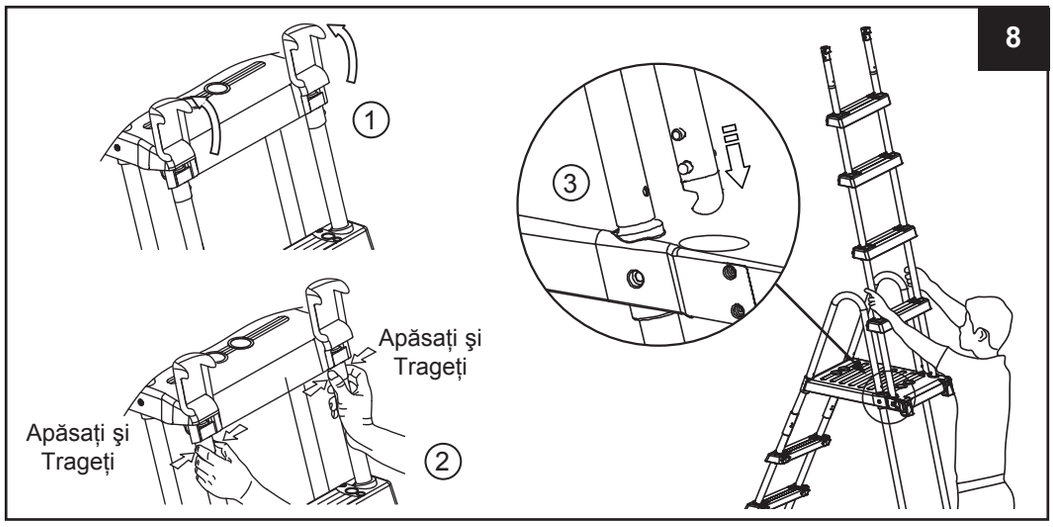

10. Îndepărtarea treptelor din poziția securizată (vezi fig. 9):

a) Cu mâna dreaptă trageți și țineți zăvorul înspre dumneavoastră, în timp ce simul tan, cu mâna stângă apăsați butoanele albe reliefate și scoateți piciorul din locaș expunând butoanele albe reliefate de jos.

b) Lăsați piciorul să se sprijine peste brațul superior (asigurându-vă că nu reintră în locaș), și ridicați repede “ansamblul treptei detașabile”, extrăgându-l din poziția sa securizată.

c) Vedeți pasul 6 pentru reatașarea treptelor detașabile.

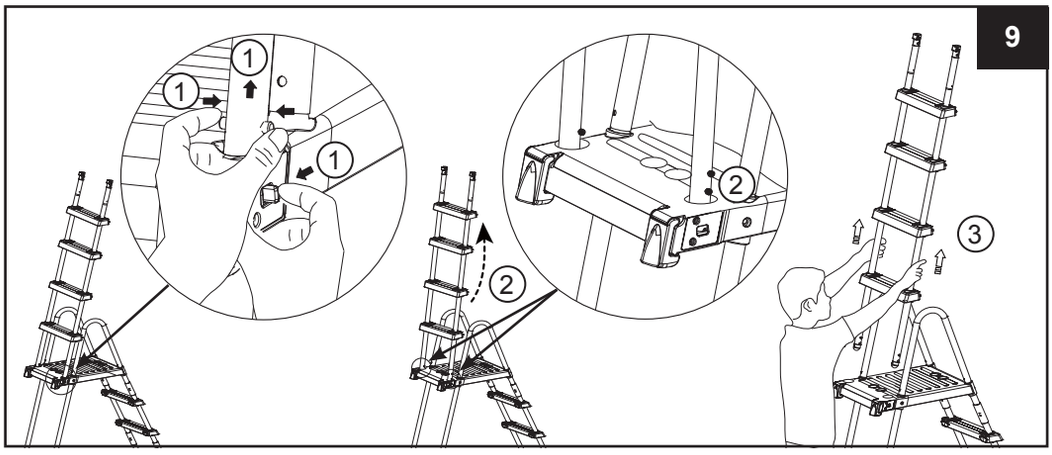

DEPOZITAREA PE TIMPUL IERNII/DEPOZITAREA PE TERMEN LUNG

1. Îndepărtați "treptele detașabile" urmând indicațiile din paragraful După utilizarea scării, vezi fig. 8.
2. Scoateți scara din piscină și asigurați-vă că scara și treptele detașabile sunt complet uscate înainte de a le depozita pe termen lung.
3. Amplasați scara în interior și păstrați-o într-un spațiu sigur și uscat, de preferat cu o temperatură cuprinsă între 32 grade Fahrenheit (0 grade Celsius) și 104 grade Fahrenheit (40 grade Celsius).
4. Asigurați-vă că scara și toate componentele sale sunt păstrate într-un loc sigur, inaccesibil copiilor.
5. Demontarea treptelor:

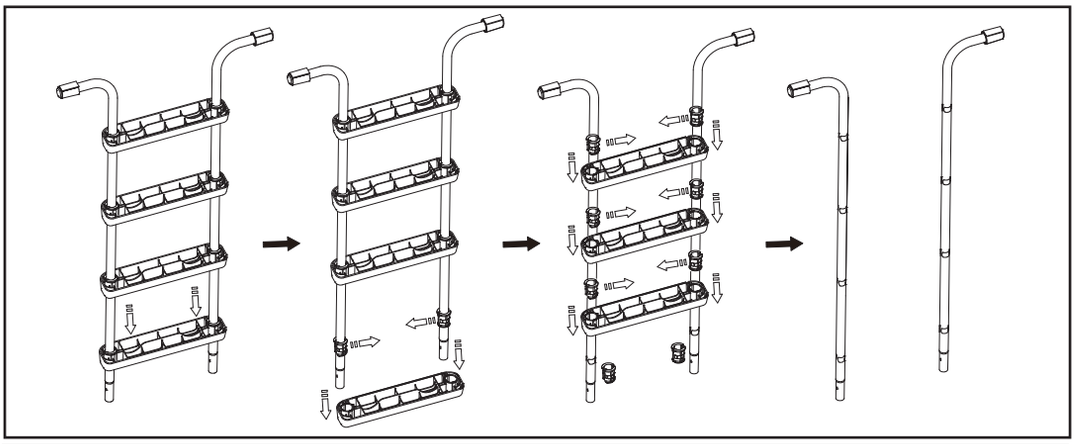

⚠ ATENȚIE

CÂND SCARA NU ESTE UTILIZATĂ, ACEASTA TREBUIE PĂSTRATĂ ÎN POZIȚIE DE SIGURANȚĂ. ÎNDEPĂRTAȚI TREPTELE FRONTALE CÂND PISCINA NU ESTE UTILIZATĂ SAU OCUPATĂ. PĂSTRAȚI TREPTELE DETAȘABILE ÎNTR-UN LOC SIGUR, INACCESIBIL COPIILOR. ÎNCHIDEȚI CLEMELE DE PRINDERE.

MĂSURI ACVATICE GENERALE DE SIGURANȚĂ

Petrecerea timpului liber în apă este amuzantă și terapeutică în același timp. Însă, ea implică un risc inerent de accidentare și deces. Pentru a reduce riscul de accidentare, citiți și respectați toate instrucțiunile și avertismentele marcate pe produs, pe ambalaj și din interiorul ambalajului. Nu uitați că avertizările referitoare la produs, instrucțiunile și măsurile de siguranță acoperă riscurile cel mai des asociate cu activitățile acvatice, dar acestea nu acoperă toate riscurile și pericolele.

Pentru avertizări suplimentare, familiarizați-vă cu următoarele indicații generale precum și cele prevăzute de Organizațiile privind siguranța:

- Solicitați supraveghere constantă. Desemnati o persoana adulta ca "salvamar", mai ales daca prin preajma piscine sunt copii.
- Învățați să înotați.
- Consacrați-vă din timp pentru a învăța resuscitarea cardio-pulmonară și măsurile de prim ajutor.
- Informați orice persoană care supraveghează utilizatorii piscinei despre riscurile potențiale ale acesteia și despre utilizarea dispozitivelor de protecție precum uși blocate, bariere, etc.
- Instruiți toți utilizatorii piscinei, inclusiv copiii cu privire la gesturile pe care să le adopte în caz de urgență.
- Vă rugăm bazați-vă pe bun simt și judecată când practicați orice activitate acvatică.
- Supravegheați, supravegheați, supravegheați.

GARANŢIA LIMITATĂ

Pompa dumneavoastr de Scară De Piscină a fost produs din cele mai bune materiale i la cele mai înalte standarde. Toate produsele Intex au fost verificate i declarate fr vicii înainte de a prsi fabrica. Aceast Garanie limitat se aplic numai la pompa cu piscină i accesoriile enumerate mai jos.

Această garanţie limitată este suplimentară şi nu înlocuieşte drepturile dumneavoastră legale şi soluţiile de care puteţi beneficia. În măsura în care prezenta garanţie este în neconcordanţă cu oricare dintre drepturile dumneavoastră legale, acestea vor prevala. De exemplu, legile cu privire la consumatori din Uniunea Europeană asigură drepturi statutorii referitoare la garanţie, în plus faţă de prevederile de care beneficiaţi ca urmare a acestei garanţii limitate: pentru informaţii referitoare la legile cu privire la consumatori din UE, vă rugăm să accesaţi site-ul Centrului Consumatorilor din Europa la http://ec.europa.eu/consumers/ecc/contact_en/htm.

Prevederile acestei garanii limitate se aplic numai cumprtorului iniial i garania nu este transferabil. Această garanția limitată este valabilă pe o perioadă de numai 90 de zile de la data cumpărării inițiale. Pstrai chitana original de achiziionare împreun cu acest manual, dat fiind c va trebui s facei dovada cumprrii i c reclamaiile trebuie s fie însoite de chitan, pentru a nu anula garania limitat.

În cazul în care constataţi un defect de fabricaţie la Scară De Piscină în timpul perioadei de garanţie, vă rugăm să conta ctaţi Centrul de service Intex corespunzător prezentat în acest manual. În cazul în care articolul este returnat aşa cum este specificat de către Centrul de Asistenţă Clienţi Intex, Centrul va inspecta articolul şi va determina valabilitatea reclamaţiei. În cazul în care articolul este acoperit de prevederile garanţiei, acesta va fi reparat sau înlocuit cu un articol identic sau comparabil (la alegerea Intex), fără niciun cost pentru dumneavoastră.

În afară de prezenta garanţie şi celelalte drepturi legale din ţara dumneavoastră, nu sunt implicate alte garanţii suplimentare. În măsura în care este posibil în ţara dumneavoastră, Intex nu va fi răspunzătoare sub nicio formă faţă de dumneavoastră sau faţă de orice terţă parte pentru deteriorări directe sau indirecte care apar ca urmare a utilizării produsului Scară De Piscină, sau a acţiunilor întreprinse de Intex sau de agenţii şi angajaţii acesteia (inclusiv fabricaţia produsului). Anumite țări sau jurisdicții nu permit excluderea sau limitarea daunelor directe sau indirecte, prin urmare, limitarea sau excluderea de mai sus se poate sau nu să se aplice cazului dumneavoastră.

Trebuie să reţineţi că această garanţie limitată nu se aplică în următoarele circumstanţe:

- Dacă Scară De Piscină face obiectul neglijenţei, utilizării sau funcţionării incorecte, accidentelor, funcţionării inadecvate, întreţinerii sau depozitării necorespunzătoare;
- Dacă Scară De Piscină este avariată în circumstanțe care nu pot fi controlate de Intex, incluzând dar nelimitându-se la uzură normală şi deteriorări provocate de expuneri la incendiu, inundaţii, îngheţ, ploaie sau alte forţe naturale externe;
- În cazul pieselor şi componentelor necomercializate de Intex; şi/sau.
- În cazul modificărilor, reparaţiilor sau demontărilor neautorizate efectuate asupra Scară De Piscină de altcineva în afară de personalul Centrului de Asistenţă Clienţi Intex.

Pagubele produse de scurgerea apei din piscină, substanţele chimice sau deteriorarea calităţii apei nu sunt acoperite de această garanţie. Accidentele sau distrugerea bunurilor nu sunt acoperite de această garanţie.

Citiți cu atenție manualul de utilizare și respectați toate instrucțiunile referitoare la utilizarea și întreținerea corectă ale Scară De Piscină. Întotdeauna inspectați produsul înainte de utilizare. Garanția dumneavoastră limitată va fi anulată dacă instrucțiunile nu sunt respectate.